TEKNAEVO TPG

INSTALLATION MANUAL EN

HANDBUCH DE

MANUAL DE INSTALACION ES

MANUEL D'INSTALLATION FR

MANUALE D'INSTALLAZIONE IT

MANUAL DE INSTALAÇÃO PT

KULLANIM KLAVUZU TR

РУКОВОДСТВО ПО УСТАНОВКЕ И ЭКСПЛУАТАЦИИ RU

EM00136061 rev. 3.1

POKYNY PRO INSTALACI A SPUŠTNÍ DÁVKOVACÍHO ČERPADLA

Vaše čerpadlo je součástí čerpadel, uvedených v tabulce níže:

	PVDF				
Model	Tlak	Průto-ková rychlost	cc/výtlak	Připojení (mm)	Zdvihy/ min
	bar	l/hod		Int / Ext	
600	**20**	**2,5**	0,35	4 / 6 – 4 / 7	120
	18	3,0	0,41		
603	12	4	0,42	4/6	160
	10	**5**	0,52		
	8	6	0,63		
	2	8	0,83		
800	12	7	0,36	4/6	300
	10	**10**	0,52		
	5	15	0,78		
	1	18	0,94		
803	5	20	1,11	8/12	300
	4	**25**	1,39		
	2	40	2,22		
	1	54	3		

ÚVOD

Dávkovací čerpadlo se skládá z řídicí jednotky, ve které je uložena elektronika a magnet, a z hydraulické části, která je v kontaktu s dávkovanou kapalinou.

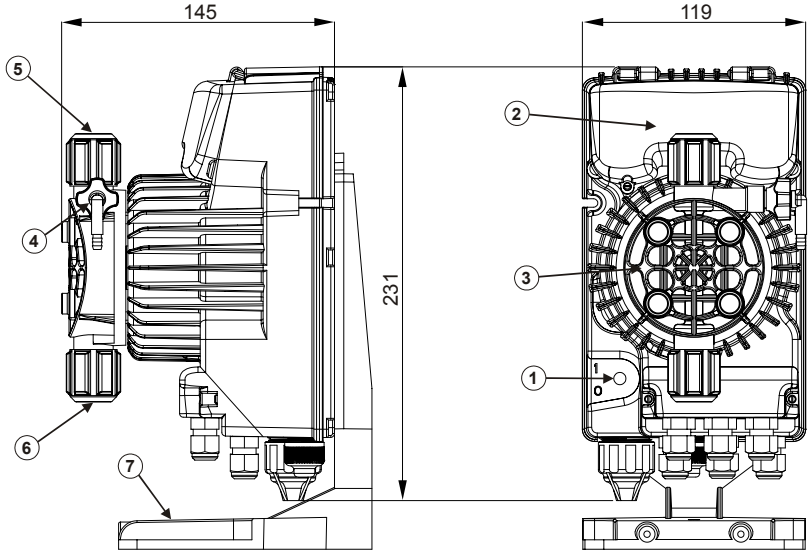

1 Spínač
2 Ovládací panel
3 Dávkovací hlava
4 Plnicí ventil
5 Výtlčaný ventil
6 Sací ventil
7 Stojan čerpadla (volitelné)

Díly, které jsou ve styku s kapalinou, byly vybrány tak, aby zaručovaly dokonalou kompatibilitu s většinou běžně používaných chemických produktů. Bereme-li v potaz chemické produkty, které jsou k dispozici na trhu, doporučujeme ověřit chemickou kompatibilitu dávkovaného produktu a konkretních materiálů.

MATERIÁLY POUŽÍVANÉ V HLAVOU ČERPADLA (JAKO STANDARD)

Hlava čerpadla: PVDF
Sedla ventilů: PVDF
Membrána: PTFE
Kulové ventily: KERAMIKA

Čerpadla se dodávají úplná s potřebným příslušenstvím, aby je bylo možné správěn nainstalovat. V balení najdete: Patní filtr, vstřikovací ventil, průhlednou sací hadičku, průhlednou výtlačnou hadičku, matnou odvzdušovací trubici, montážní vložky čerpadla, stojan čerpadla, konektor snímače hladiny a návod pro čerpadlo.

OPATŘENÍ

PŘED INSTALACÍ ČERPADLA NEBO JEHO ÚDRŽBOU SI POZORNĚ PŘEČTĚTE NÁSLEDUJÍCÍ POKYNY

POZOR! Před instalací produktu nebo provedením údržby vždy odpojte přívod energie.
POZOR! Postupujte podle bezpečnostních pokyn, které platí pro dávkovaný produkt.

- **KYSELINA SÍROVÁ H_2SO_4** Všechna čerpadla se zkoušejí s vodou. Při dávkování chemického produktu, který může reagovat s vodou, všechny vnitřní instalované díly důkladně osušte.
- Čerpadlo instalujte v zónách, kde okolní teplota nepřekračuje +40ºC a relativní vlhkost je pod 90%. čerpadlo má stupně ochrany IP65.
- Čerpadlo instalujte tak, aby se mohly snadno provádět kontroly i údržba a pak je pevně zajistěte, aby nebylo vystaveno přílišným vibracím.
- Ověřte, že napájení, které je v síti, odpovídá údajům na štítku čerpadla.
- Pokud vstřikujete do tlakového potrubí, vždy se před spuštěním čerpadla přesvědčte, že tlak v systému nepřesahuje maximální provozní tlak, který je uveden na dávkovacím čerpadle.

ELEKTRICKÁ INSTALACE

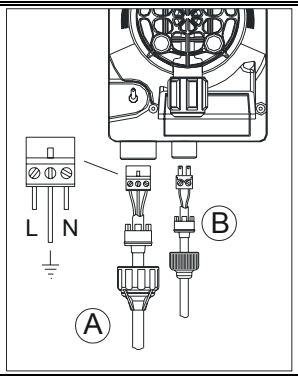	Vstup A = síťové napájení Vstup B = hlídání hladiny	čerpadlo musí být připojeno k napájení, které vyhovuje údajům, uvedeným na štítku, umístěném na boku čerpadla. Pokud tyto limity nebudou respektovány, může dojít k poškození čerpadla. čerpadla byla konstruována tak,aby absorbovala malé přepětí. Proto je vždy lepší zajistit, aby čerpadlo nesdílelo stejný zdroj energie s elektrickými spotřebiči, které generují vysoká napětí, a tak nedošlo k poškození čerpadla. **Připojení k třífázovému vedení 380V by mělo být provedeno pouze mezi fází a nulákem. Spoje nesmí být mezi fází a zemí.**

INSTALACE

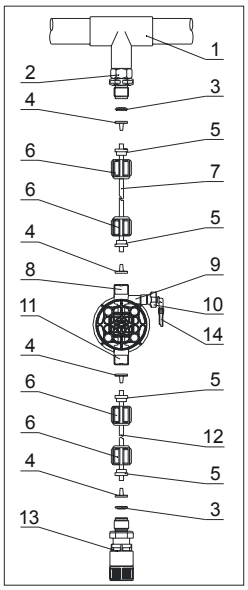

1 – bod vstřikování
2 – vstřikovací ventil
3 – těsnění
4 – držák trubky
5 – poutko trubky
6 – převlečená matice
7 – výtlačná trubice
8 – výtlačný ventil
9 – hlavice čerpadla
10 – vypouštěcí ventil
11 – sací ventil
12 – sací trubice
13 – patní filtr
14 – konektor vypouštěcího ventilu

Zhruba po 800 hodinách provozu utáhnte šrouby na těle čerpadla s vynaložením krouticího momentu 4 Nm.
Při instalaci se ujistěte, že postupujete dle níže uvedených instrukcí:

- **PATNÍ FILTR** musí být instalován tak, aby se vždy nacházel 5-10 cm od paty čerpadla a nedocházelo tak k nánosům v důsledku ucpání a k poškození hydraulické části čerpadla;
- čerpadla se standardně dodávají se sací a výtlačnou hadičkou, jejich velikost je přizpůsobena instalačním vlastnostem čerpadla. Pokud potřebujete použít delší hadičky, je důležité, abyste použili hadičky stejných rozměrů jako jsou ty, které se dodávají s čerpadlem.
- U externích aplikací, kde mohou být **VÝTLAČNÉ TRUBKY** vystaveny slunečním paprskům, doporučujeme použít černou trubku, odolnou vůči ultrafialovému záření;
- **BOD VSTŘIKOVÁNÍ** je vhodné umístit do vyšší polohy ne je čerpadlo nebo nádrž;
- **VSTŘIKOVACÍ VENTIL**, který se dodává s čerpadlem, musí být vždy instalován na konci přívodního dávkovacího vedení.

SPUŠTĚNÍ

Jakmile dokončíte všechny výše popsané operace, čerpadlo je připraveno ke spuštní.

Plnění

- Spusťte čerpadlo
- Otočením knoflíku proti směru hodinových ručiček otevřete odvzdušňovací šroub a počkejte, až tekutina vyteče hadičkou,
- která je k ní připojena.
- Až si budete jisti, že čerpadlo je naplněno tekutinou, můžete odvzdušnovací šroub zavřít a čerpadlo začne dávkovat.

Upevňovací šablony

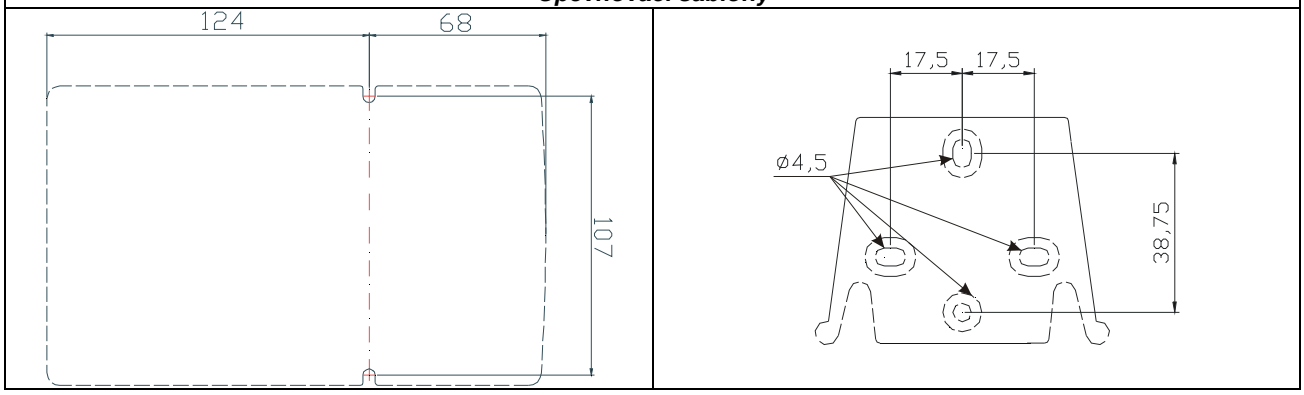

Odstraňování poruch

Problém	Možná příčina	Řešení
Čerpadlo pracuje správně, ale dávkování se přerušuje	Ucpaný ventil	Vyčistěte ventily nebo pokud není možné nánosy odstranit, vyměňte je.
	Nadměrná nátoková výška	Umístěte čerpadlo nebo nádrž tak, aby se nátoková výška snížila (čerpadlo pod vodním spádem)
	Tekutina nadměrně viskózní	Snižte nátokovou výšku nebo použijte čerpadlo s větší kapacitou průtoku
Nedostatečná kapacita průtoku	Ventil propouští	Ověřte, že matice kroužků jsou správně utaženy.
	Tekutina nadměrně viskózní	Použijte čerpadlo s větší kapacitou průtoku nebo snižte nátokovou výšku (čerpadlo pod nátokem)
	Částečně ucpaný ventil	Vyčistěte ventily nebo pokud není možné nánosy odstranit, vyměňte je.
Nadměrná nebo závadná průtoková kapacita čerpadla	Sifonový efekt na výtlaku	Zkontrolujte instalaci vstřikovacího ventilu. Vložte zpětný ventil, pokud je nedostačující.
	Průhledná PVC trubka na výtlaku	Použijte matnou PE trubku na výtlaku.
	Čerpadlo není správně zkalibrováno	Ověřte kapacitu průtoku čerpadla ve vztahu k tlaku v systému.
Poškozená membrána	Přílišný protitlak	Zkontrolujte tlak v systému. Zkontrolujte, zda vstřikovací ventil není zablokovaný. Zkontrolujte, zda mezi vypouštěcími ventily a bodem vstřiku nejsou překážky.
	Provoz bez kapaliny	Zkontrolujte přítomnost patního filtru (ventilu). Použijte detektor hlídání hladiny, který čerpadlo zastaví, když dojde chemický produkt v nádrži.
	Membrána není správně zajištěna	Pokud byla membrána vyměněna, ujistěte se, že je správně upevněna.
Čerpadlo nelze spustit	Nedostatečné napájení	Ověřte, zda údaje na štítku čerpadla odpovídají parametrům elektrické sítě.

Ovládací panel - TEKNA TPG

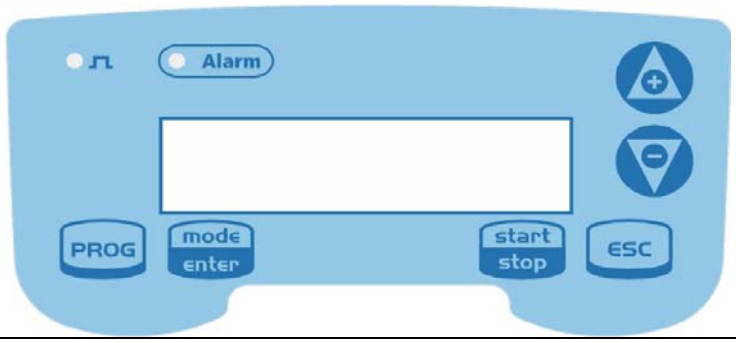

PROG	Vstup do menu programování
mode enter	Pokud se stiskne během provozní fáze čerpadla, cyklicky zobrazuje naprogramované hodnoty na displeji; pokud dojde k současnému stisknutí klávesy nebo , hodnota se zvýší nebo sníží v závislosti na zvoleném provozním režimu. Během programování vykonává funkci tlačítka „enter“, což znamená, že potvrzuje vstup do různých úrovní nabídky a v rámci ní i do různých modifikací.
start stop	Spouští a zastavuje čerpadlo. V případě alarmu hladiny (pouze funkce alarmu), alarmu průtoku a alarmu aktivní paměti deaktivuje signál na displeji.
ESC	Používá se k odchodu z různých úrovní nabídky. Před definitivním odchodem z fáze programování budete vyzváni, zda si přejete uložit nějaké změny.
	Používá se k prohlédnutí nabídky směrem nahoru nebo k navýšení numerických hodnot, které se mají změnit. Může se použít k spuštění dávky v režimu *dávkování*
	Používá se k prohlédnutí nabídky směrem dolů nebo ke snížení numerických hodnot, které mají být změněny.
	Blikající zelený indikátor během dávkování
Alarm	Červený indikátor se rozsvítí v různých poplašných situacích.

Elektrická zapojení

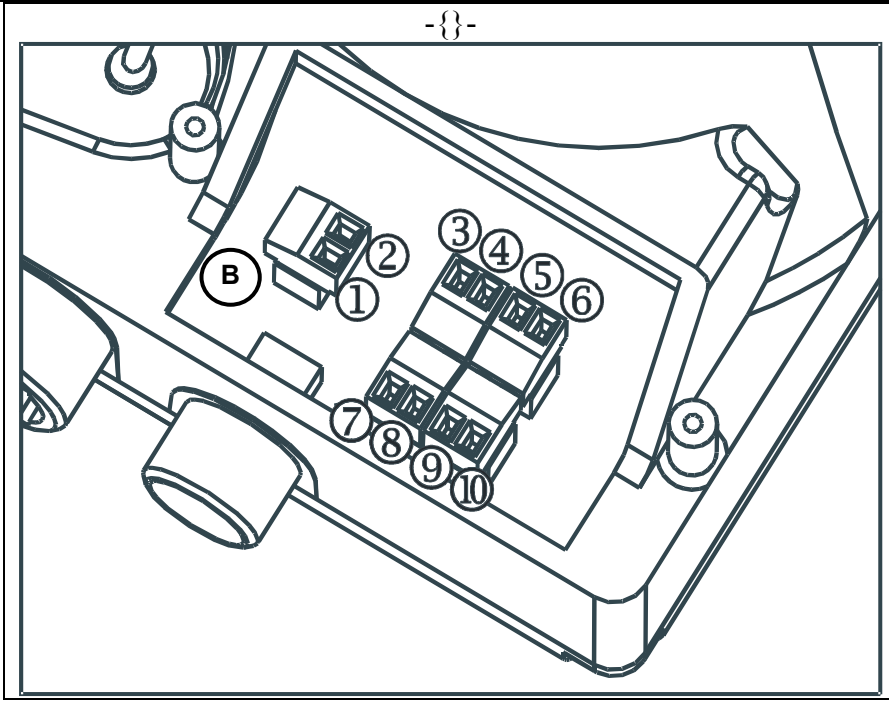

1	Poplachové relé	
2		
3	Pól +	vstupní signál 4-20 mA Vstupní impedance: 200 ohmů
4	Pól -	
5	Vstup dálkové regulace (start-stop)	
6		
7	Vstup frekvenčního signálu (odesílatel impulsu vodoměr)	
8		
9	Vstup snímače průtoku	
10		
B	Vstup detektoru hlídání hladiny	

Programovací nabídka Tekna TPG

Do nabídky programování se dostanete, když podržíte klávesu PROG po dobu nejméně tří vteřin. Klávesy se mohou použít k procházení položek v nabídce, přičemž klávesu mode enter lze použít pro přístup ke změnám. Čerpadlo se ve výrobě programuje v konstantním režimu. Po 1 minutě nečinnosti se čerpadlo automaticky vrací do provozního režimu. Žádná zapsaná data nebudou za těchto okolností uložena.

Klávesa ESC se používá k odchodu z různých úrovní nabídky. Po odchodu z programování se na displeji objeví:

Exit
Neukládat

∇ Δ

Exit
Uložit

mode enter k potvrzení volby

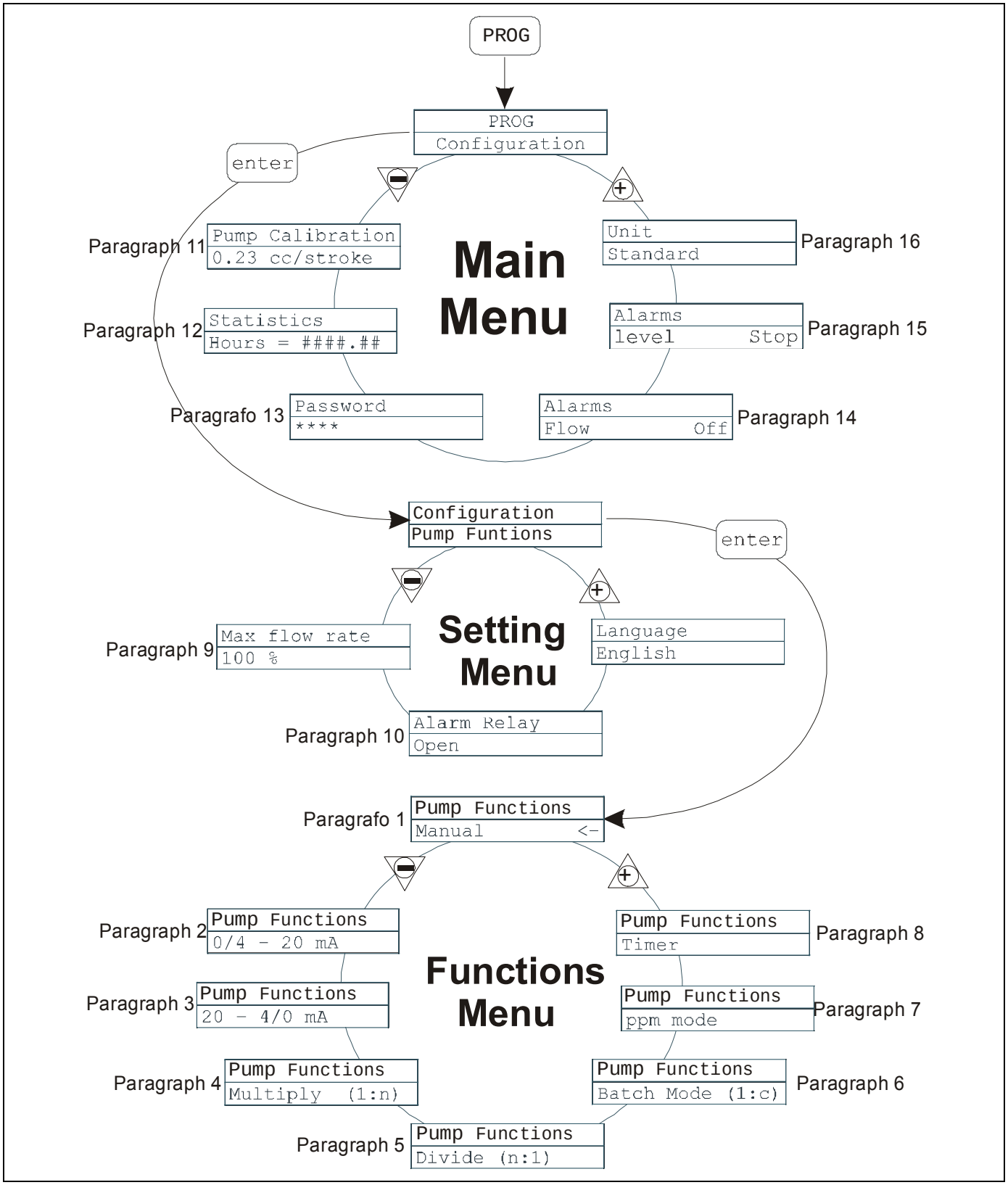

Nastavení jazyka

Programování	Obsluha
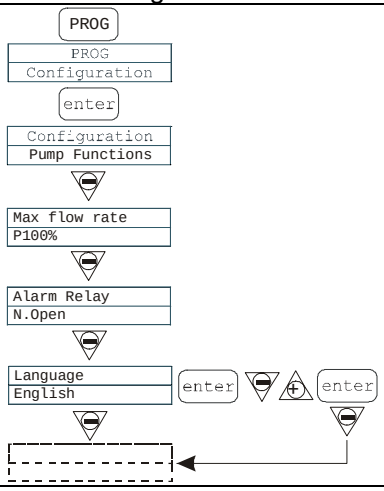	Je možno zvolit jazyk menu. Čerpadlo se ve výrobě nastavuje v angličtině. Změny je možné provést po stisknutí klávesy mode enter a pak je pomocí kláves možné nastavit novou hodnotu. Pro potvrzení stiskněte mode enter a vraťte se do hlavní nabídky.

Odstavec 1 – Manuální dávkování

Programování	Obsluha
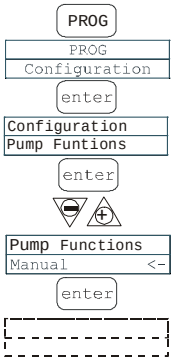	Čerpadlo pracuje v konstantním režimu. Průtok lze regulovat pouze manuálně současným stisknutím kláves mode enter pro zvýšení průtoku nebo kláves mode enter pro snížení průtoku.

Displej během provozu	Displej během nastavování (klávesa MODE – REŽIM)
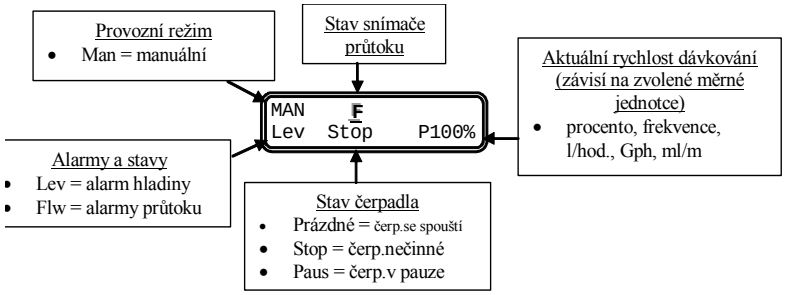	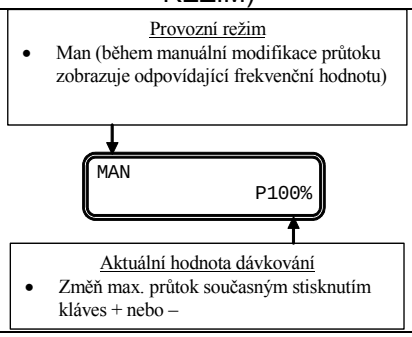

Odstavec 2 – Dávkování úměrné signálu 0/4-20

Programování	Obsluha
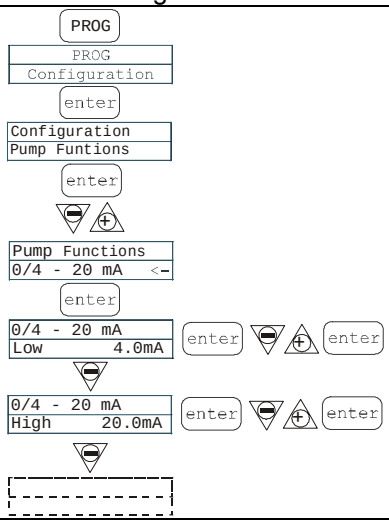	Čerpadlo úměrně dávkuje při signálu (0)4-20 mA. Na základě nastavení z výroby čerpadlo přeruší dávkování při 4mA a dávkuje při maximální nastavené frekvenci, když přijme 20mA. Tyto dvě hodnoty lze během programování měnit. Maximální frekvenci lze regulovat během provozu současným stisknutím kláves mode enter pro zvýšení průtoku nebo kláves mode enter pro jeho snížení.

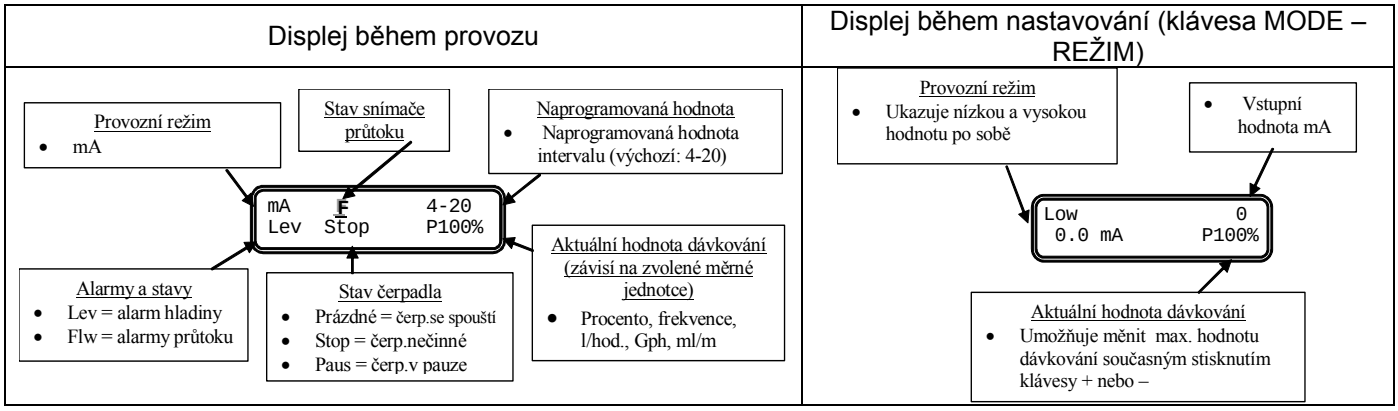

Odstavec 3 – Dávkování úměrné signálu 20/-4/0 mA

Programování	Obsluha
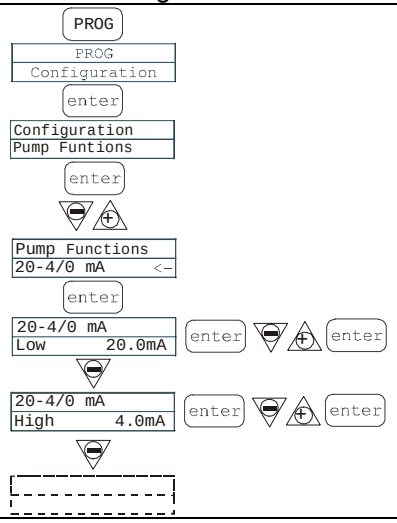	Čerpadlo úměrně dávkuje při signálu 20-4(0) mA. Na základě nastavení z výroby čerpadlo přeruší dávkování při 20mA a dávkuje při maximální nastavené frekvenci, když přijme 4 mA. Tyto dvě hodnoty lze během programování měnit. Maximální frekvenci lze regulovat během provozu současným stisknutím kláves mode enter pro zvýšení průtoku nebo kláves mode enter pro jeho snížení.

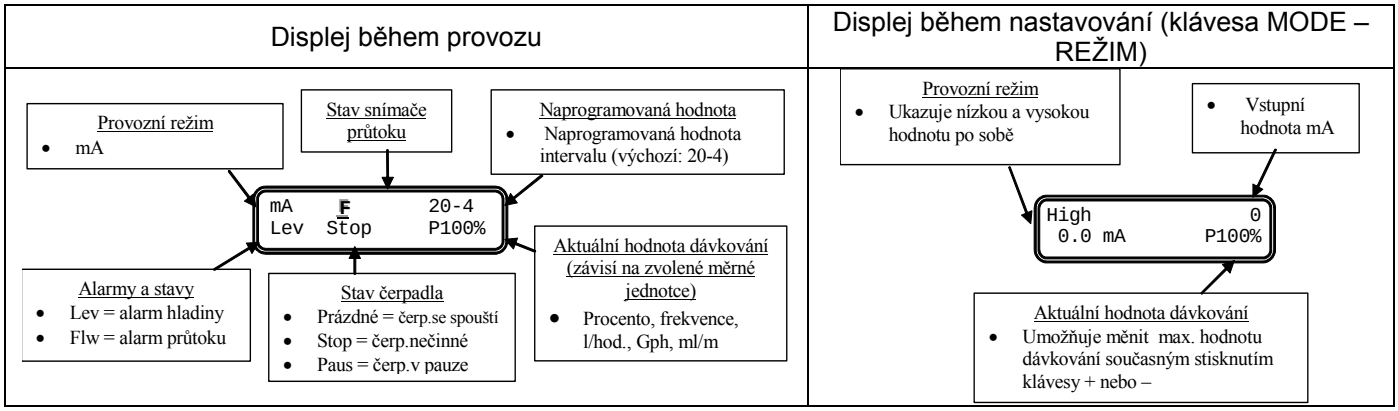

Odstavec 4 – Úměrně k externím impulsům (násobení)

Programování	Obsluha
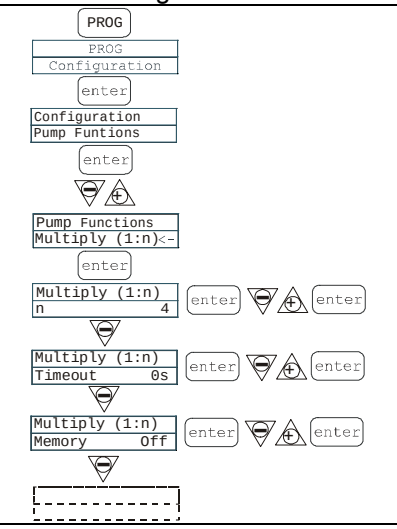	Čerpadlo dávkuje úměrně k externímu signálu (t.j.: počítadlo spouštění impulsů). S každým přijatým signálem čerpadlo provede naprogramovaný počet "n" zdvihů. Čerpadlo automaticky nastaví frekvenci dávkování, kterou přizpůsobí době, která uplyne mezi dvěma po sobě jdoucími signály. Je možné nastavit čas (časový limit) v sekundách, po němž čerpadlo vynuluje počítání intervalu, aby nedošlo k dávkování po příliš dlouhou dobu. Čerpadlo má paměťovou funkci, která signalizuje příjem signálu během dávkování. Pokud je nastavena na Off, pouze pošle signál, pokud je nastavena na On, pošle signál a zapamatuje si impulsy, které pak po ukončení příjmu signálů vykoná. Hodnotu "n" lze regulovat během provozu současným stisknutím kláves mode enter pro zvýšení průtoku nebo kláves mode enter pro jeho snížení.

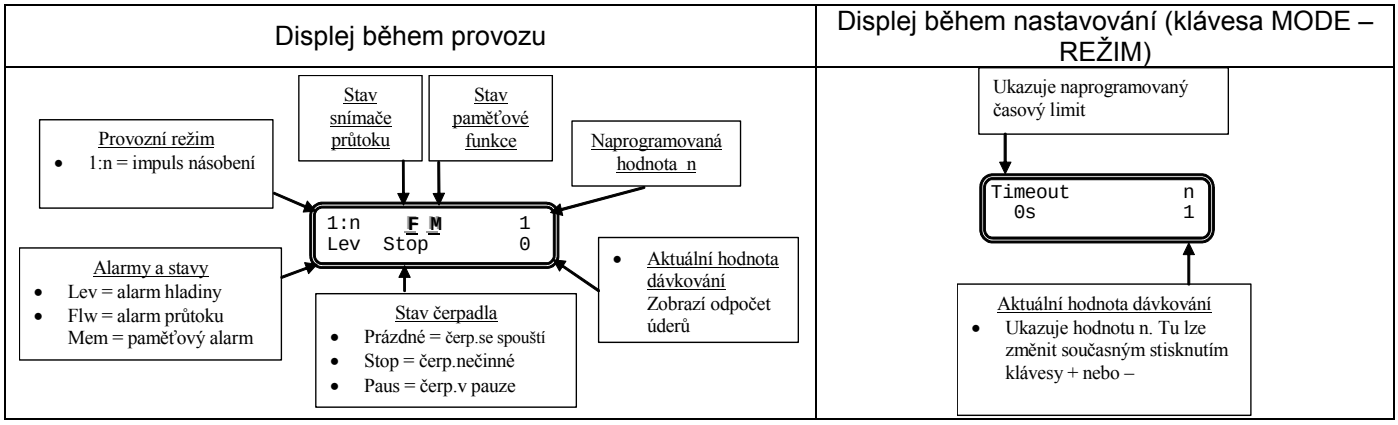

Odstavec 5 – Úměrně k externím impulsům (dělení)

Programování	Obsluha
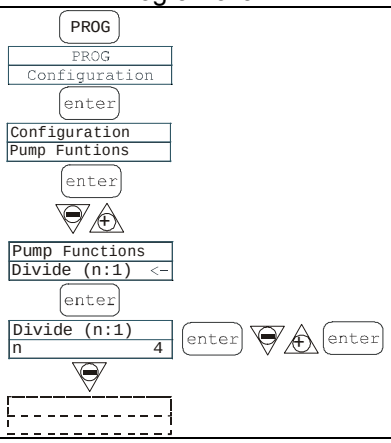	Čerpadlo dávkuje úměrně k externímu signálu (t.j.: počítadlo spouštění impulsů). Při každém signálu „n“ čerpadlo provede výtlak. Hodnotu "n" můžete během programování nastavit: Naprogramováním hodnoty "n" nastavíte maximální % dávkování. Tuto hodnotu lze regulovat během provozu současným stisknutím kláves mode enter pro zvýšení průtoku nebo kláves mode enter pro jeho snížení.

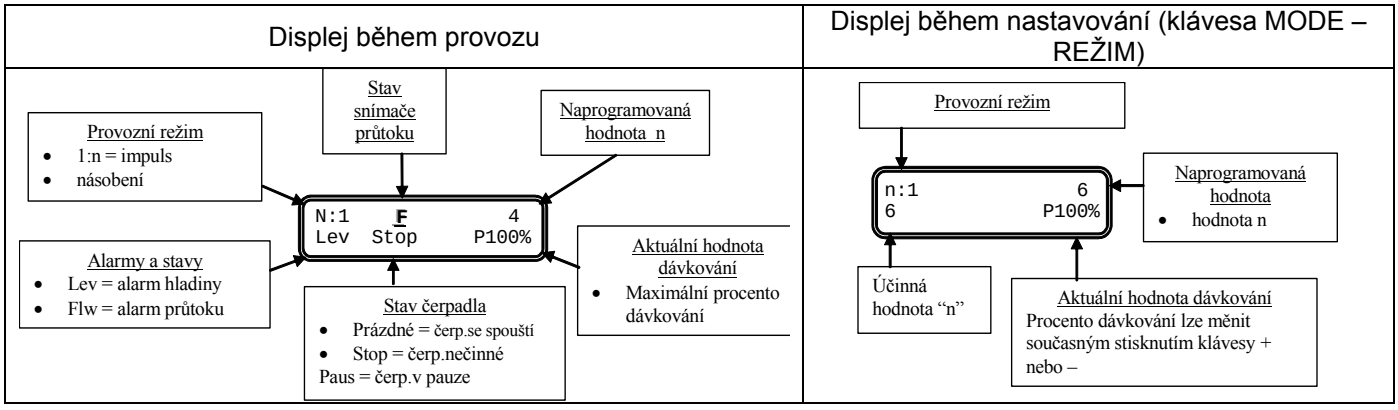

Odstavec 6 – Úměrně k externím impulsům (dávkování várky)

Programování	Obsluha
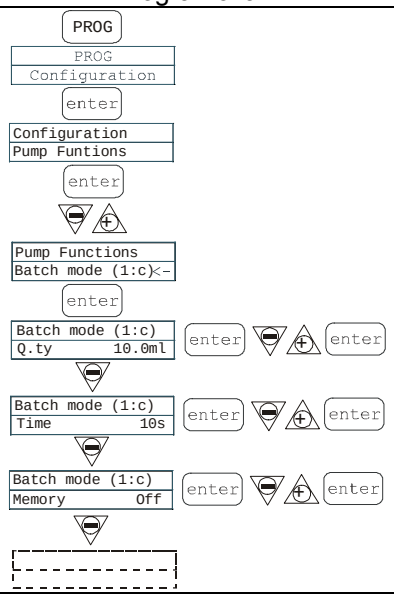	Čerpadlo dávkuje úměrně k externímu signálu (t.j.: počítadlo spouštění impulsů). V tomto případě je možné nastavit množství v ml, které se má dávkovat, a čas, během kterého má být dávkování ukončeno. Dávkování lze spustit manuálně stisknutím klávesy nebo použitím dálkového ovládání, Klávesou start stop dávkování přerušíte, což lze vynulovat stisknutím klávesy , nebo znovu spustit opětovným stisknutím klávesy start stop. Množství, které se má dávkovat, lze regulovat během provozu současným stisknutím kláves mode enter pro zvýšení průtoku nebo kláves mode enter pro jeho snížení.

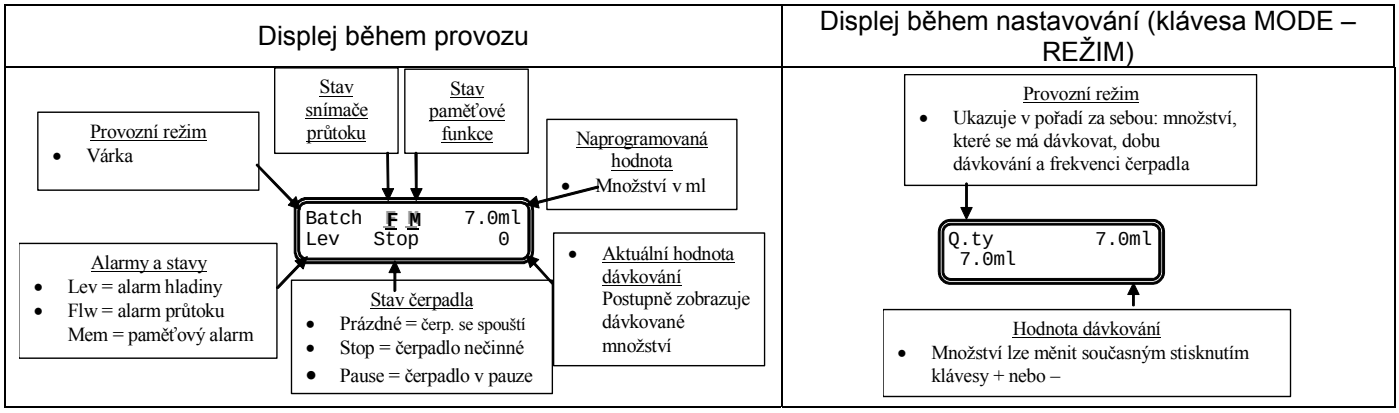

Odstavec 7 – Úměrně k externím impulsům (dávkování ppm)

Programování	Obsluha
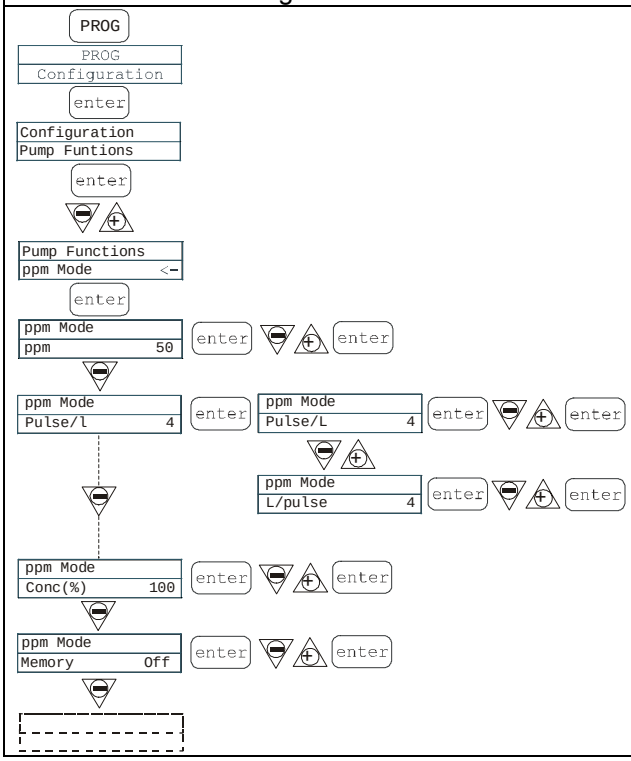	Čerpadlo dávkuje úměrně k externímu signálu (t.j.: počítadlo spouštění impulsů), automaticky počítá vztah mezi příchozími signály a zdvihy čerpadla na základě naprogramované hodnoty ppm. Údaje, které mají být zapsány, jsou: hodnota ppm, poměr impuls/litr (nebo litr/impuls) počítadla a koncentrace produktu, který se bude dávkovat. Frekvenci dávkování lze během provozu měnit současným stisknutím kláves mode enter pro zvýšení průtoku nebo kláves mode enter pro jeho snížení.

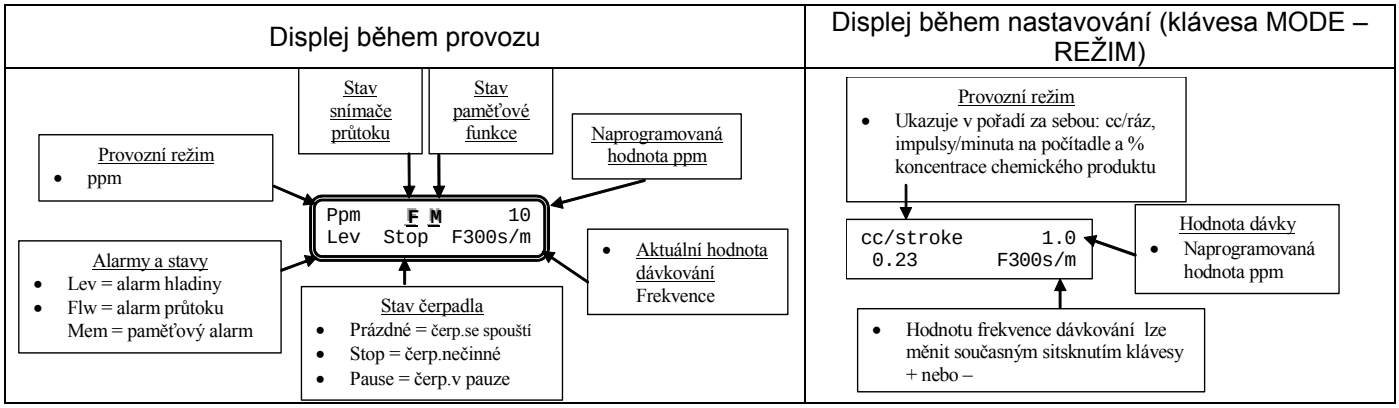

Odstavec 8 – Časované dávkování

Programování	Obsluha
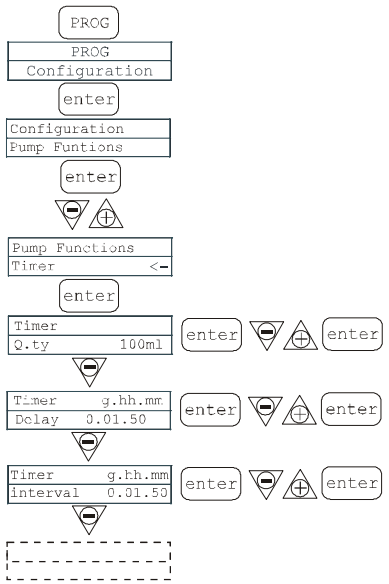	Čerpadlo dávkuje naprogramované množství v ml. Je možné nastavit interval zpoždění (Zpoždění) a interval mezi dvěma po sobě následujícími operacemi (Rozsah), jak ukazuje obrázek níže: 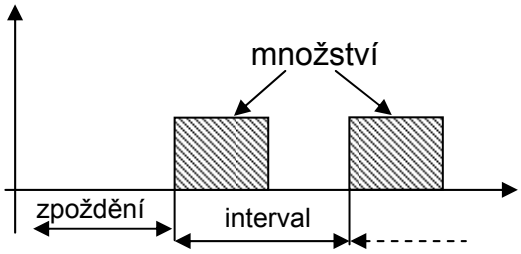 Intervaly zpoždění a interval operací jsou uvedeny v dd.hh.mm (dny, hodiny, minuty). Frekvenci dávkování lze během provozní fáze čerpadla měnit, aby bylo možné určit časy dávkování naprogramovaného množství, a to současným stisknutím kláves mode enter pro zvýšení frekvence nebo kláves mode enter pro její snížení.

Displej během provozu	Displej během nastavování (klávesa MODE – REŽIM)
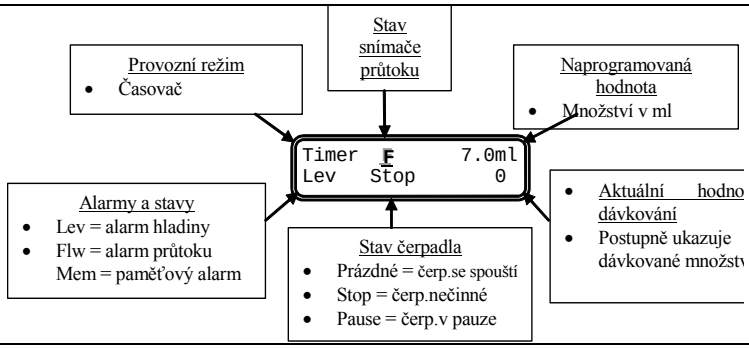	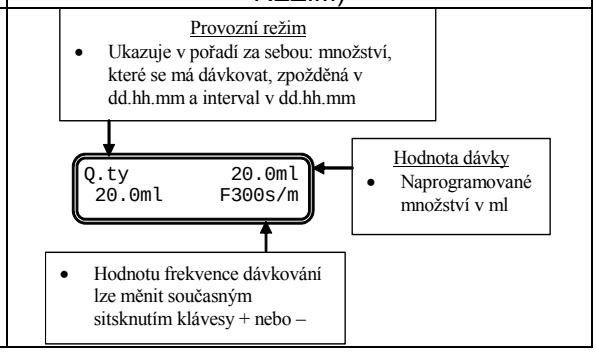

Odstavec 9 – Nastavení maximálního průtoku

Programování	Obsluha
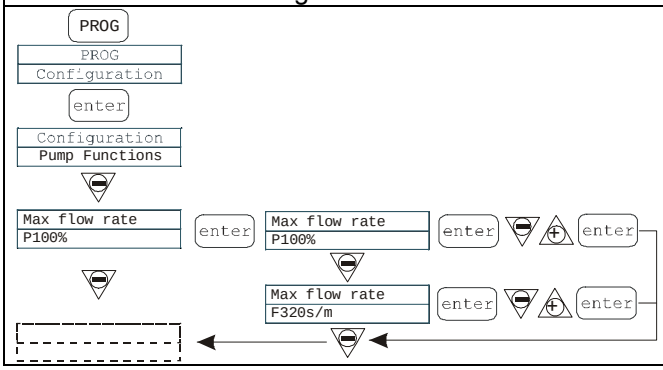	Tak je možné nastavit maximální průtok, které čerpadlo nabízí, a naprogramovaný režim (% nebo frekvenci) se použije jako standardní měrná jednotka při zobrazení průtoku. Změny je možné provést po stisknutí klávesy mode enter a pak je pomocí kláves možné nastavit novou hodnotu. Pro potvrzení stiskněte mode enter a vraťte se do hlavní nabídky.

Odstavec 10 – Nastavení poplachového relé

Programování	Obsluha
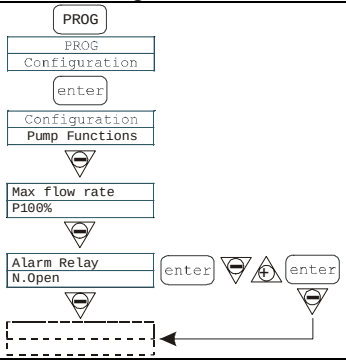	Pokud nenastane poplachová situace, lze je nastavit jako otevřené (výchozí) nebo zavřené. Změny je možné provést po stisknutí klávesy mode enter a pak je pomocí kláves možné nastavit novou hodnotu. Pro potvrzení stiskněte mode enter a vraťte se do hlavní nabídky.

Odstavec 11 – Kalibrace průtoku

Programování	Obsluha
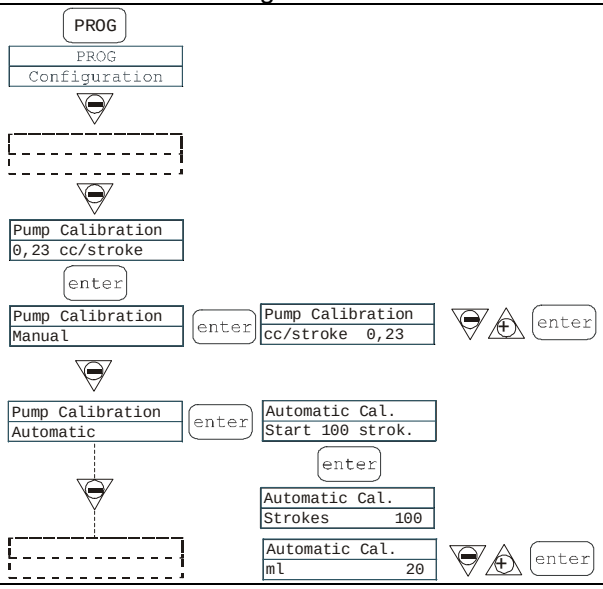	Zapamatovaná hodnota cc na zdvih se objeví v hlavní nabídce. Lze ji kalibrovat dvěma různými způsoby: MANUAL – manuálně zadejte hodnotu cc na zdvih za pomoci kláves a potvrďte stisknutím klávesy mode enter. AUTOMATIC – čerpadlo uskuteční 100 výtlaků, které se spustí stisknutím klávesy mode enter. Na konci tohoto procesu zadejte čerpadlem nasáté množství za pomoci kláves a potvrďte stisknutím klávesy mode enter. Zadaná číslice bude použita k výpočtům průtoku.

Odstavec 12 - Statistika

Programování	Obsluha
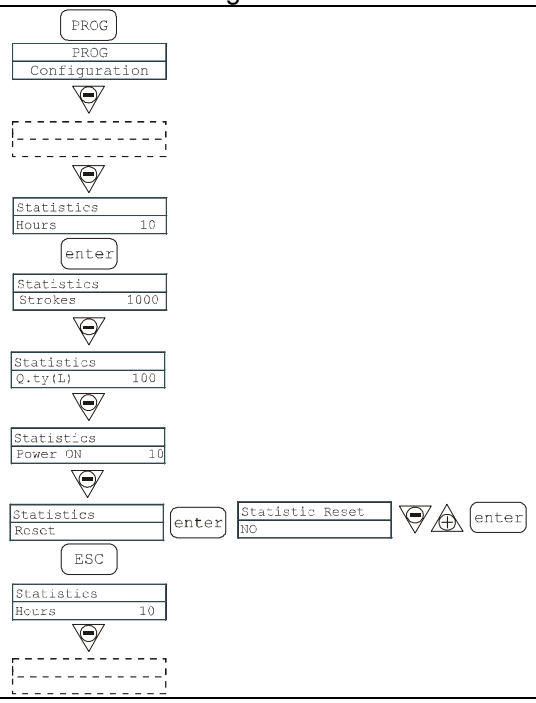	Hlavní nabídka zobrazuje provozní časy čerpadla. Stisknutím klávesy mode enter se dostanete do ostatní statistiky: - Zdvihy = počet zdvihů provedených čerpadlem - Q.ty (L) = množství, dávkované čerpadlem v litrech; tato číslice se vypočte ze zapamatované hodnoty cc/zdvih - Power = počet spuštění čerpadla - Reset = použijte k vynulování počítadel (YES) nebo jinak (NO), pak potvrďte stisknutím klávesy mode enter. Stisknutím klávesy ESC se dostanete zpět do hlavní nabídky.

Odstavec 13 – Heslo

Programování	Obsluha
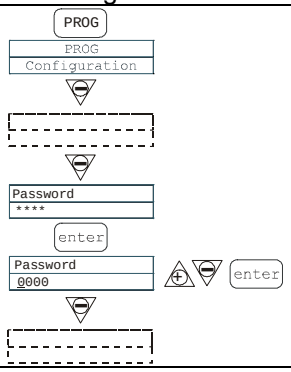	Po zadání hesla se dostanete do programovací nabídky a uvidíte všechny nastavené hodnoty. Heslo bude vyžadováno pokaždé, když budete chtít tyto hodnoty měnit. Blikající světlo znamená, že číslo lze změnit. Pomocí klávesy zvolte číslo (od 1 do 9) a klávesou vyberte číslo, které chcete změnit. Potvrďte klávesou mode enter. Nastavením „0000“ (výchozí hodnota) heslo eliminujete.

Odstavec 14 – Alarm průtoku

Programování	Obsluha
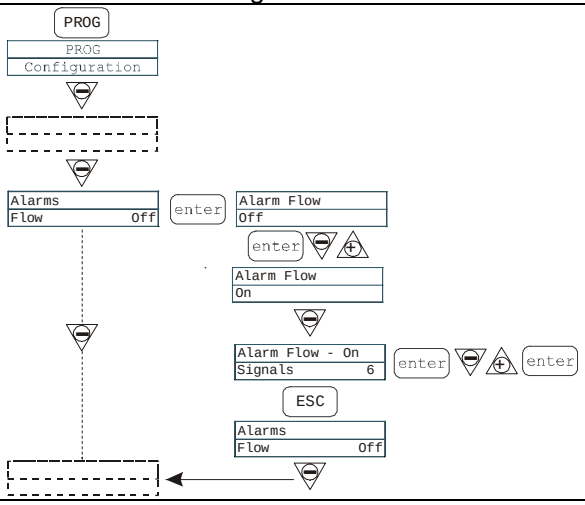	Umožňuje aktivaci (deaktivaci) snímače průtoku. Když je aktivován (poloha On), pomocí klávesy si nastavte požadovaný počet signálů, po které bude čerpadlo čekat, než spustí alarm. Číslo bliká po stisknutí klávesy mode enter a pak je pomocí kláves možné hodnotu nastavit. Potvrďte klávesou mode enter. Pro návrat do hlavní nabídky stiskněte ESC.

Odstavec 15 – Alarm hladiny

Programování	Obsluha
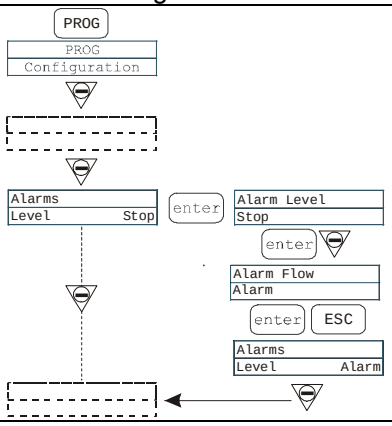	Umožňuje nastavení čerpadla, když je aktivován alarm snímače hladiny. Jinými slovy, můžete rozhodnout, kdy dávkování zastavíte (Stop) nebo jen deaktivujete poplašný signál, aniž byste zastavili dávkování. Změny je možné provést po stisknutí klávesy mode enter a pak je pomocí kláves možné nastavit druh alarmu. Potvrďte klávesou mode enter. Pro návrat do hlavní nabídky stiskněte ESC.

Odstavec 16 – Jednotka zobrazení průtoku

Programování	Obsluha
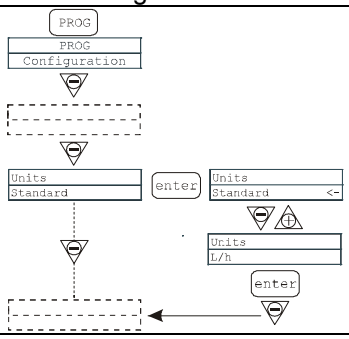	Umožňuje nastavení měrné dávkovací jednotky na displeji. Změny je možné provést po stisknutí klávesy mode enter a pak je možné pomocí kláves nastavit měrnou jednotku volbou z l/hod. (litry/hodina), Gph (galony/hodina), ml/min (mililitry/minuta) nebo standard (% frekvence v závislosti na nastavení). Pro potvrzení stiskněte mode enter a vraťte se do hlavní nabídky.

Alarmy

Displej	Příčina	Přerušení
Svítící LED - alarm Bliká slovo „Lev“ t.j. `Man` `Lev P100%`	Alarm nízkého stavu hladiny dávkovaného média bez přerušení provozu čerpadla	Obnovte hladinu kapaliny.
Svítící LED - alarm Blikají slova „Lev“ a „stop“ t.j. `Man` `Lev Stop P100%`	Alarm nízkého stavu hladiny dávkovaného média s přerušením provozu čerpadla	Obnovte hladinu kapaliny.
Bliká slovo „Mem“ t.j. `1:n 6` `Mem`	Čerpadlo dostává během dávkování jeden nebo více impulsů, přičemž paměťová funkce je vypnutá (Off)	Stiskněte klávesu start stop.
Bliká slovo „Mem“ t.j. `1:n M 6` `Mem`	Čerpadlo přijme během dávkování jeden nebo více impulsů, přičemž paměťová funkce je zapnutá (On)	Když čerpadlo ukončí přijímání externím impulsů, vrátí se k zapamatovaným zdvihům.
Svítící LED - alarm Bliká slovo „Flw“ t.j. `Man F` `Flw P100%`	Alarm průtoku aktivní. Čerpadlo nepřijalo naprogramovaný počet signálů od snímače průtoku.	Stiskněte klávesu start stop.
t.j. `Parameter Error` `PROG to default`	Interní komunikační chyba CPU.	Obnovte výchozí parametry stisknutím klávesy PROG.

English

Correct Disposal of This Product
(Waste Electrical & Electronic Equipment)

(Applicable in countries with separate collection systems)
This marking on the product, accessories or literature indicates that the product and its electronic accessories should not be disposed of with other household waste at the end of their working life. To prevent possible harm to the environment or human health from uncontrolled waste disposal, please separate these items from other types of waste and recycle them responsibly to promote the sustainable reuse of material resources.
Household users should contact either the retailer where they purchased this product, or their local government office, for details of where and how they can take these items for environmentally safe recycling. Business users should contact their supplier and check the terms and conditions of the purchase contract. This product and its electronic accessories should not be mixed with other commercial wastes for disposal.

(Correct disposal of batteries in this product)

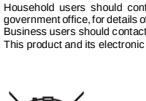

(Applicable in countries with separate collection systems)
This marking on the battery, manual or packaging indicates that the batteries in this product should not be disposed of with other household waste at the end of their working life. Where marked, the chemical symbols Hg, Cd or Pb indicate that the battery contains mercury, cadmium or lead above the reference levels in EC Directive
2006/66. If batteries are not properly disposed of, these substances can cause harm to human health or the environment.
To protect natural resources and to promote material reuse, please separate batteries from other types of waste and recycle them through your local, free battery return system.

Deutsch

Korrekte Entsorgung von Altgeräten
(Elektroschrott)

(Gilt für Länder mit Abfalltrennsystemen)
Die Kennzeichnung auf dem Produkt, Zubehörteilen bzw. auf der dazugehörigen Dokumentation gibt an, dass das Produkt und Zubehörteile nach ihrer Lebensdauer nicht zusammen mit dem normalen Haushaltsmüll entsorgt werden dürfen. Entsorgen Sie dieses Gerät und Zubehörteile bitte getrennt von anderen Abfällen, um der Umwelt bzw. der menschlichen Gesundheit nicht durch unkontrollierte Müllbeseitigung zu schaden. Helfen Sie mit, das Altgerät und Zubehörteile fachgerecht zu entsorgen, um die nachhaltige Wiederverwertung von stofflichen Ressourcen zu fördern.
Private Nutzer wenden sich an den Händler, bei dem das Produkt gekauft wurde, oder kontaktieren die zuständigen Behörden, um in Erfahrung zu bringen, wo Sie das Altgerät bzw. Zubehörteile für eine umweltfreundliche Entsorgung abgeben können. Gewerbliche Nutzer wenden sich an ihren Lieferanten und gehen nach den Bedingungen des Verkaufsvertrags vor. Dieses Produkt und elektronische Zubehörteile dürfen nicht zusammen mit anderem Gewerbemüll entsorgt werden.

(Korrekte Entsorgung der Batterien dieses Produkts)
(Gilt für Länder mit Abfalltrennsystemen)
Die Kennzeichnung auf der Batterie bzw. auf der dazugehörigen Dokumentation oder Verpackung gibt an, dass die Batterie zu diesem Produkt nach seiner Lebensdauer nicht zusammen mit dem normalen Haushaltsmüll entsorgt werden darf. Wenn die Batterie mit den chemischen Symbolen Hg, Cd oder Pb gekennzeichnet ist, liegt der Quecksilber-, Cadmium- oder Blei-Gehalt der Batterie über den in der EG-Richtlinie
2006/66 festgelegten Referenzwerten. Wenn Batterien nicht ordnungsgemäß entsorgt werden, können sie der menschlichen Gesundheit bzw. der Umwelt schaden.
Bitte helfen Sie, die natürlichen Ressourcen zu schützen und die nachhaltige Wiederverwertung von stofflichen Ressourcen zu fördern, indem Sie die Batterien von anderen Abfällen getrennt über Ihr örtliches kostenloses Altbatterie- Rücknahmesystem entsorgen.

Français

Les bons gestes de mise au rebut de ce produit
(Déchets d'équipements électriques et électroniques)
(Applicable aux pays disposant de systèmes de collecte séparés)
Ce symbole sur le produit, ses accessoires ou sa documentation indique que ni le produit, ni ses accessoires électroniques usagés ne peuvent être jetés avec les autres déchets ménagers. La mise au rebut incontrôlée des déchets présentant des risques environnementaux et de santé publique, veuillez séparer vos produits et accessoires usagés des autres déchets.
Vous favoriserez ainsi le recyclage de la matière qui les compose dans le cadre d'un développement durable. Les particuliers sont invités à contacter le magasin leur ayant vendu le produit ou à se renseigner auprès des autorités locales pour connaître les procédures et les points de collecte de ces produits en vue de leur recyclage.
Les entreprises et particuliers sont invités à contacter leurs fournisseurs et à consulter les conditions de leur contrat de vente. Ce produit et ses accessoires ne peuvent être jetés avec les autres déchets.

(Elimination des batteries de ce produit)
(Applicable aux pays disposant de systèmes de collecte séparés)
Le symbole sur la batterie, le manuel ou l'emballage indique que les batteries de ce produit ne doivent pas être éliminées en fin de vie avec les autres déchets ménagers. L'indication éventuelle des symboles chimiques Hg, Cd ou Pb signifie que la batterie contient des quantités de mercure, de cadmium ou de plomb supérieures aux niveaux de référence stipulés dans la directive CE 2006/66. Si les batteries ne sont pas correctement éliminées, ces substances peuvent porter préjudice à la santé humaine ou à l'environnement.
Afin de protéger les ressources naturelles et d'encourager la réutilisation du matériel, veillez à séparer les batteries des autres types de déchets et à les recycler via votre système local de collecte gratuite des batteries.

Български

Правилно третиране на изделието след края на експлоатационния му живот
(Налично в страни със системи за разделно сметосъбиране)
Този знак, поставен върху изделието, неговите принадлежности или печатни материали, означава, че продуктът и принадлежностите не бива да се изхвърлят заедно с другите битови отпадъци, когато изтече експлоатационният му живот. Отделяйте тези устройства от другите видови отпадъци и ги предавайте за рециклиране.
Спазвайки това правило не излагате на опасност здравето на други хора и предпазвате околната среда от замърсяване, предизвикано от безконтролно изхвърляне на отпадъци. Освен това, подобно отговорно поведение създава възможност за повторно (екологично съобразно) използване на материалните ресурси.
Домашните потребители трябва да се свържат с търговеца на дребно, от когото са закупили изделието, или със съответната местна държавна агенция, за да получат подробни инструкции къде и кога могат да занесат тези устройства за рециклиране, безопасно за околната среда. Корпоративните потребители следва да се свържат с доставчика си и да проверят условията на договора за покупка. Това изделие и неговите електронни принадлежности не бива да се сместват с другите отпадъци на търговското предприятие.

(Правилно изхвърляне на батериите в този продукт)
(Налично в страни със системи за разделно сметосъбиране)
Това обозначение върху батерията, ръководството или опаковката, показва, че
батериите в този продукт не бива да се изхвърлят с другите битови отпадъци в края на техния полезен живот. Където са маркирани, химическите символи Hg, Cd или Pb показват, че батерията съдържа живак, кадмий или олово над контролните нива в Директива 2006/66 на ЕО. Ако батериите не се изхвърлят правилно, тези вещества могат да предизвикат увреждане на човешкото здраве или на околната среда.
За да предпазите природните ресурси и за да съдействате за многократната употреба на материалните ресурси, моля отделяйте батериите от другите видове отпадъчни продукти и ги рециклирайте посредством Вашата локална система за безплатно връщане на батерии.

Hrvatski

Ispravno odlaganje proizvoda
(Električni i elektronički otpad)
(Primjenjivo Primjenjuje se u zemljama s posebnim sustavima za prikupljanje otpada)
Ova oznaka na proizvodu, dodatnoj opremi ili u literaturi ukazuje na to da se proizvod i njegova elektronička oprema ne bi trebali odlagati s ostalim kućanskim otpadom na kraju radnog vijeka. Da biste spriječili moguću štetu za okoliš ili ljudsko zdravlje nekontroliranim odlaganjem otpada, odvojite ovaj predmet od ostalih vrsta otpada i odgovorno reciklirajte kako biste promicali održivu ponovnu upotrebu materijalnih resursa. Korisnici u kućanstvima trebali bi kontaktirati prodavača kod kojega su kupili proizvod ili ured lokalne vlasti za pojedinosti o tome gdje i kako se ovaj predmet može odnijeti kako bi recikliranje bilo sigurno za okoliš.
Korisnici u tvrtkama trebaju kontaktirati dobavljača i provjeriti uvjete i odredbe kupovnog ugovora. Ovaj proizvod i njegova elektronička oprema ne smije se miješati s drugim komercijalnim otpadom.

(Ispravno odlaganje baterija iz ovog proizvoda)
(Primjenjivo Primjenjuje se u zemljama s posebnim sustavima za prikupljanje otpada)
Ova oznaka na bateriji, priručniku ili pakiranju ukazuje na to da se istrošene baterije iz ovog proizvoda ne smiju odlagati s ostalim kućanskim otpadom. Kemijski simboli Hg, Cd ili Pb označuju da baterija sadrži živu, kadmij ili olovo u količinama višim od referentnih razina navedenih u dokumentu Europske unije "EC Directive 2006/66". Ukoliko baterije nisu ispravno odložene, navedene tvari mogu narušiti zdravlje ljudi ili naštetiti okolišu.
Radi zaštite prirodnih resursa i promicanja ponovne upotrebe materijala, molimo vas da odvojite baterije od ostalih vrsta otpada i reciklirajte ih putem lokalnog, besplatnog sustava za odlaganje baterija

Čeština

Správná likvidace výrobku
(Elektrický a elektronický odpad)
(Platí pro země s odděleným systémem sběru)
Toto označení na výrobku, jeho příslušenství nebo dokumentaci znamená, že výrobek a jeho elektronické příslušenství je po skončení životnosti zakázáno likvidovat jako běžný komunální odpad. Možným negativním dopadům na životní prostředí nebo lidské zdraví způsobeným nekontrolovanou likvidací zabráníte oddělením zmíněných produktů od ostatních typů odpadu a jejich zodpovědnou recyklací za účelem udržitelného využívání druhotných surovin.
Uživatelé z řad domácností by si měli od prodejce, u něhož produkt zakoupili, nebo u příslušného městského úřadu vyžádat informace, kde a jak mohou tyto výrobky odevzdat k bezpečné ekologické recyklaci.
Podnikoví uživatelé by měli kontaktovat dodavatele a zkontrolovat všechny podmínky kupní smlouvy. Tento výrobek a jeho elektronické příslušenství nesmí být likvidován spolu s ostatním průmyslovým odpadem.

(Správná likvidace baterií v tomto v.robku)
(Platí pro země s odděleným systémem sběru)
Tato značka na baterii, návodu nebo obalu znamená, že baterie v tomto výrobku nesmí být na konci své životnosti likvidovány společně s jiným domovním odpadem. Případně vyznačené symboly chemikálií Hg, Cd nebo Pb upozorňují na to, že baterie obsahuje rtuť, kadmium nebo olovo v množství překračujícím referenční úrovně stanovené směrnicí ES 2006/66. Pokud baterie nejsou správně zlikvidovány, mohou tyto látky poškodit zdraví osob nebo životní prostředí.
Pro ochranu přírodních zdrojů a pro podporu opakovaného využívání materiálů oddělte, prosím, baterie od ostatních typů odpadu a nechte je recyklovat prostřednictvím místního bezplatného systému zpětného odběru baterií.

Español

Eliminación correcta de este producto
(Residuos de aparatos eléctricos y electrónicos)
(Se aplica en países con sistemas de recolección por separado)
La presencia de este símbolo en el producto, accesorios o material informativo que lo acompañan, indica que al finalizar su vida útil ni el producto ni sus accesorios deberán eliminarse junto con otros residuos domésticos. Para evitar los posibles daños al medio ambiente o a la salud humana que representa la eliminación incontrolada de residuos, separe estos productos de otros tipos de residuos y recíclelos correctamente. De esta forma se promueve la reutilización sostenible de recursos materiales.
Los usuarios particulares pueden contactar con el establecimiento donde adquirieron el producto o con las autoridades locales pertinentes para informarse sobre cómo y dónde pueden llevarlo para que sea sometido a un reciclaje ecológico y seguro. Los usuarios comerciales pueden contactar con su proveedor y consultar las condiciones del contrato de compra. Este producto y sus accesorios electrónicos no deben eliminarse junto a otros residuos comerciales.

(Eliminación correcta de las baterías de este producto)
(Se aplica en países con sistemas de recolección por separado)
La presencia de esta marca en las baterías, el manual o el paquete del producto indica que cuando haya finalizado la vida útil de las baterías no deberán eliminarse junto con otros residuos domésticos. Los símbolos químicos Hg, Cd o Pb, si aparecen, indican que la batería contiene mercurio, cadmio o plomo en niveles superiores a los valores de referencia admitidos por la Directiva 2006/66 de la Unión Europea. Si las baterías no se desechan convenientemente, estas sustancias podrían provocar lesiones personales o dañar el medioambiente.
Para proteger los recursos naturales y promover el reciclaje, separe las baterías de los demás residuos y recíclelas mediante el sistema de recogida gratuito de su localidad.

Icelandic

Rétt förgun vörunnar
(notaður raf- og rafeindabúnaður)
(Á við í löndum sem eru með sorpflokkunarkerfi)
Þessi merking á vörunni, fylgihlutum eða handbók gefur til kynna að ekki skuli farga vörunni eða rafrænum fylgihlutum hennar með öðru heimilissorpi við lok endingartíma þeirra. Til að koma í veg fyrir hugsanlegan skaða á umhverfinu eða heilsu manna vegna ettirlitslausrar förgunar úrgangs skal flokka þessar vörur aðskilið frá öðrum úrgangi og endurvinna þær á ábyrgan hátt til að vinna að sjálfbærri endurvinnslu á hráefnum.
Einstaklingar skulu hafa samband við sölualinn þar sem varan var keypt eða yfirvöld á hverjum stað til að fá upplýsingar um hvar og hvernig skila má vörunum til endurvinnslu sem ekki skaðar umhverið.
Notendur hjá fyrirtækjum skulu hafa samband við birginn og kanna skilmála kaupsamningsins. Ekki skal fleygja þessari vöru né rafrænum fylgihlutum hennar með öðrum iðnaðarúrgangi.

(Rétt förgun rafhlaða úr þessari vöru)
(Á við í löndum sem eru með sorpflokkunarkerfi)
Þessi merking á rafhlöðunni, handbók eða umbúðum gefur til kynna að ekki skuli farga rafhlöðunum úr þessari vöru með öðru heimilissorpi við lok endingartíma þeirra. Ef merkingin inniheldur efnatáknin Hg, Cd eða Pb gefur það til kynna að rafhlaðan inniheldi kvikasilfur, kadmín eða blý yfir viðmiðunarmörkum í tilskipun Evrópusambandsins nr. 2006/66. Ef rafhlöðum er ekki fargað á réttan hátt geta þessi efni valdið skaða á heilsu manna eða umhverfinu.
Til að vernda náttúruauðlindir og stuðla að endurnýtingu efna skaltu vinsamlegast aðskilja rafhlöður frá öðru sorpi og endurvinna þær gegnum ókeypis skilakerfi rafhlaða
á þínum stað.

Dansk

Korrekt bortskaffelse af dette produkt
(elektrisk & elektronisk udstyr)
(Gælder i lande med systemer til affaldssortering)
Denne mærkning på produktet, på tilbehør eller i manualen betyder, at produktet og elektronisk tilbehør hertil ikke må bortskaffes sammen med almindeligt husholdningsaffald efter endt levetid. For at forebygge skadelige virkninger på mennesekers helbred eller miljøet skal disse genstande bortskaffes adskilt fra andre typer af affald og indleveres på en genbrugsplads med henblik på genindvinding.
Forbrugere bedes kontakte forhandleren, hvor de har købt produktet, eller kommunen for nærmere oplysning om, hvor og hvordan de kan indlevere produkt og tilbehør med henblik på miljøvenlig genindvinding.
Virksomheder bedes kontakte leverandøren og følge den relevante kontrakt i købekontrakten.
Dette produkt og elektronisk tilbehør hertil må ikke bortskaffes sammen med andet erhvervsaffald.

(Korrekt bortskaffelse af batterierne i dette product)
(Gælder i lande med systemer til affaldssortering)
Denne mærkning på batteriet, i manualen eller på emballagen betyder, at batterierne i dette produkt ikke må bortskaffes sammen med almindeligt husholdningsaffald efter endt levetid. Er batterierne mærket med de kemiske symboler Hg, Cd eller Pb, betyder det, at deres indhold af kviksølv, cadmium eller bly ligger over de grænseværdier, som er fastsat i EU-direktiv 2006/66.
Hvis batterierne ikke bortskaffes korrekt, kan disse stoffer være skadelige for menneskers helbred eller miljøet.
Hjælp til med at beskytte naturens ressourcer og fremme genbrug ved at holde batterierne adskilt fra andre typer af affald og ved at indlevere dem på en genbrugsplads.

Ελληνικά

Σωστή Απόρριψη αυτού του Προϊόντος
(Απόβλητα Ηλεκτρικού & Ηλεκτρονικού Εξοπλισμού)
(Ισχύει σε χώρες με ξεχωριστά συστήματα συλλογής)
Αυτό το σήμα που εμφανίζεται επάνω στο προϊόν, στα εξαρτήματά του ή στα εγχειρίδια που το συνοδεύουν, υποδεικνύει ότι το προϊόν και τα ηλεκτρονικά του εξαρτήματα δεν θα πρέπει να ρίπτονται μαζί με τα υπόλοιπα οικιακά απορρίμματα μετά το τέλος του κύκλου ζωής τους. Προκειμένου να αποφευχθούν ενδεχόμενες βλαβερές συνέπειες στο περιβάλλον ή την υγεία εξαιτίας της ανεξέλεγκτης διάθεσης απορριμμάτων, σας παρακαλούμε να διαχωρίσετε αυτά τα προϊόντα από άλλους τύπους απορριμμάτων και να τα ανακυκλώσετε, ώστε να βοηθήσετε στην βιώσιμη επαναχρησιμοποίηση των υλικών πόρων.
Οι οικιακοί χρήστες θα πρέπει να έλθουν σε επικοινωνία είτε με το κατάστημα απ' όπου αγόρασαν αυτό το προϊόν, είτε με τις κατά τόπους υπηρεσίες, προκειμένου να πληροφορηθούν τις λεπτομέρειες σχετικά με τον τόπο και τον τρόπο με τον οποίο μπορούν να δώσουν αυτά τα προϊόντα για ασφαλή προς το περιβάλλον ανακύκλωση.
Οι επιχειρήσεις-χρήστες θα πρέπει να έλθουν σε επαφή με τον προμηθευτή τους και να ελέγξουν τους όρους και τις προϋποθέσεις του συμβολαίου αγοράς. Αυτό το προϊόν και τα ηλεκτρονικά του εξαρτήματα δεν θα πρέπει να αναμιγνύονται με άλλα συνηθισμένα απορρίμματα προς διάθεση.

(Σωστή απόρριψη των μπαταριών αυτού του προϊόντος)
(Ισχύει σε χώρες με ξεχωριστά συστήματα συλλογής)
Αυτή η επισήμανση πάνω στη μπαταρία, το εγχειρίδιο ή τη συσκευασία υποδεικνύει ότι οι μπαταρίες αυτού του προϊόντος δεν πρέπει να απορρίπτονται μαζί με άλλα οικιακά απορρίμματα στο τέλος του κύκλου ζωής τους. Όπου υπάρχουν, τα χημικά σύμβολα Hg, Cd ή Pb υποδεικνύουν ότι η μπαταρία περιέχει υδράργυρο, κάδμιο ή μόλυβδο πάνω από τα επίπεδα αναφοράς της Ευρωπαϊκής Οδηγίας 2006/66. Αν οι μπαταρίες δεν απορριφθούν σωστά, αυτές οι ουσίες ενδέχεται να προκαλέσουν βλαβερές συνέπειες στην ανθρώπινη υγεία ή το περιβάλλον.
Παρακαλούμε διαχωρίζετε τις μπαταρίες από άλλους τύπους απορριμμάτων και ανακυκλώνετέ τις μέσω του τοπικού σας, δωρεάν συστήματος ανακύκλωσης μπαταριών, για την προστασία των φυσικών πόρων και την προώθηση της επαναχρησιμοποίησης υλικών.

Italiano

Corretto smaltimento del prodotto
(rifiuti elettrici ed elettronici)
(Applicabile nei Paesi con sistemi di raccolta differenziata)
Il simbolo riportato sul prodotto, sugli accessori o sulla documentazione indica che il
prodotto e i relativi accessori elettronici non devono essere smaltiti con altri rifiuti al termine del ciclo di vita. Per evitare eventuali danni all'ambiente o alla salute causati dallo smaltimento dei rifiuti non corretto, si invita l'utente a separare il prodotto e i suddetti accessori da altri tipi di rifiuti, conferendoli ai soggetti autorizzati secondo le normative locali.
Gli utenti domestici, in alternativa alla gestione autonoma di cui sopra, potranno consegnare l'apparecchiatura che si desidera smaltire al rivenditore, al momento dell'acquisto di una nuova apparecchiatura di tipo equivalente. Presso i rivenditori di prodotti elettronici con superficie di vendita di almeno 400m2 è inoltre possibile consegnare gratuitamente, senza obbligo di acquisto, i prodotti elettronici da smaltire con dimensioni inferiori a 25cm.
Gli utenti professionali (imprese e professionisti) sono invitati a contattare il proprio fornitore e verificare i termini e le condizioni del contratto di acquisto. Questo prodotto e i relativi accessori elettronici non devono essere smaltiti unitamente ad altri rifiuti commerciali.

(Corretto smaltimento delle batterie del prodotto)
(Applicabile nei Paesi con sistemi di raccolta differenziata)
Il simbolo riportato sulla batteria o sulla sua documentazione o confezione indica che le batterie di questo prodotto non devono essere smaltite con altri rifiuti al termine del ciclo di vita. Dove raffigurati, i simboli chimici Hg, Cd o Pb indicano che la batteria contiene mercurio, cadmio o piombo in quantità superiori ai livelli di riferimento della direttiva CE 2006/66. Se le batterie non vengono smaltite correttamente, queste sostanze possono causare danni alla salute umana o all'ambiente.
Per proteggere le risorse naturali e favorire il riutilizzo dei materiali, separare le batterie dagli altri tipi di rifiuti e utilizzare il sistema di conferimento gratuito previsto nella propria area di residenza.

Magyar

A termék hulladékba helyezésének módszere
(WEEE – Elektromos és elektronikus berendezések hulladékai)
(A szelektív gyűjtő rendszerekkel rendelkező országokban használható)
Ez a jelzés a terméken, tartozékain vagy dokumentációján arra utal, hogy hasznos élettartama végén a terméket és elektronikus tartozékait nem szabad a háztartási hulladékkal együtt kidobni. A szabálytalan hulladékba helyezés által okozott környezet- és egészségkárosodás megelőzése érdekében ezeket a tárgyakat különítse el a többi hulladéktól, és felelősségteljesen gondoskodjon az újrahasznosításukról az anyagi erőforrások fenntartható újrafelhasználásának elősegítése érdekében.
A háztartási felhasználók a termék forgalmazójától vagy a helyi önkormányzati szervektől kérjenek tanácsot arra vonatkozóan, hová és hogyan vihetik el az elhasznált termékeket a környezetvédelmi szempontból biztonságos újrahasznosítás céljából.
Az üzleti felhasználók lépjenek kapcsolatba beszállítójukkal, és vizsgálják meg az adásvételi szerződés feltételeit. Ezt a terméket és tartozékait nem szabad az egyéb közületi hulladékkal együtt kezelni.

(A termékhez tartozó akkumulátorok megfelelő ártalmatlanítása)
(A szelektív gyűjtő rendszerekkel rendelkező országokban használható)
Az akkumulátoron, a kézikönyvön vagy a csomagoláson szereplő jelzés arra utal, hogy hasznos élettartama végén a terméket nem szabad egyéb háztartási hulladékkal együtt kidobni. Ahol szerepel a jelzés, a Hg, Cd vagy Pb kémiai elemjelölések arra utalnak, hogy az akkumulátor az EK 2006/66. számú irányelvben rögzített referenciaszintet meghaladó mennyiségű higanyt, kadmiumot vagy ólmot tartalmaz. Az akkumulátorok nem megfelelő kezelése esetén ezek az anyagok veszélyt jelenthetnek az egészségre vagy a környezetre.
A természeti erőforrások megóvása és az anyagok újrafelhasználásának ösztönzése
érdekében kérjük, különítse el az akkumulátorokat a többi hulladéktól és vigye vissza
a helyi, ingyenes akkumulátorleadó helyre.

Polski

Prawidłowe usuwanie produktu
(zużyty sprzęt elektryczny i elektroniczny)
(Dotyczy krajów, w których stosuje się systemy segregacji odpadów)
To oznaczenie umieszczone na produkcie, akcesoriach lub dokumentacji oznacza, że po zakończeniu eksploatacji nie należy tego produktu ani jego akcesoriów wyrzucać wraz ze zwykłymi odpadami gospodarstwa domowego. Aby uniknąć szkodliwego wpływu na środowisko naturalne i zdrowie ludzi wskutek niekontrolowanego usuwania odpadów, prosimy o oddzielenie tych przedmiotów od odpadów innego typu oraz o odpowiedzialny recykling i praktykowanie ponownego wykorzystania materiałów.
W celu uzyskania informacji na temat miejsca i sposobu bezpiecznego dla środowiska recyklingu tych przedmiotów, użytkownicy w gospodarstwach domowych powinni skontaktować się z punktem sprzedaży detalicznej, w którym dokonali zakupu produktu, lub z organem władz lokalnych.
Użytkownicy w firmach powinni skontaktować się ze swoim dostawcą i sprawdzić warunki umowy zakupu. Produktu ani jego akcesoriów nie należy usuwać razem z innymi odpadami komercyjnymi.

(Sposób poprawnego usuwania baterii, w które wyposażony jest niniejszy product)
(Dotyczy krajów, w których stosuje się systemy segregacji odpadów)
Niniejsze oznaczenie na baterii, instrukcji obsługi lub opakowaniu oznacza, że po upływie okresu użytkowania baterie, w które wyposażony był dany produkt, nie mogą zostać usunięte wraz z innymi odpadami pochodzącymi z gospodarstw domowych. Przy zastosowaniu takiego oznaczenia symbole chemiczne (Hg, Cd lub Pb) wskazują, że dana bateria zawiera rtęć, kadm lub ołów w ilości przewyższającej poziomy odniesienia opisane w dyrektywie WE 2006/66. Jeśli baterie nie zostaną poprawnie zutylizowane, substancje te mogą powodować zagrożenie dla zdrowia ludzkiego lub środowiska naturalnego.
Aby chronić zasoby naturalne i promować ponowne wykorzystanie materiałów, należy oddzielać baterie od innego typu odpadów i poddawać je utylizacji poprzez lokalny, bezpłatny system zwrotu baterii.

Русский

Правильная утилизация изделия
(Использованное электрическое и электронное оборудование)
(Действительно для стран, использующих систему раздельного сбора отходов)
Наличие данного значка показывает, что изделие и его электронные аксессуары по окончании их срока службы нельзя утилизировать вместе с другими бытовыми отходами.
Во избежание нанесения вреда окружающей среде и здоровью людей при неконтролируемой утилизации, а также для обеспечения возможности переработки для повторного использования, утилизируйте изделие и его электронные аксессуары отдельно от прочих отходов. Сведения о месте и способе утилизации изделия в соответствии с нормами природоохранного законодательства можно получить у продавца или в соответствующей государственной организации.
Бизнес-пользователи должны обратиться к своему поставщику и ознакомиться с
условиями договора купли-продажи. Запрещается утилизировать изделие и его
электронные аксессуары вместе с другими производственными отходами.

[Правильная утилизация аккумуляторов]
(Действительно для стран, использующих систему раздельного сбора отходов)
Наличие этого символа на аккумуляторе, на его упаковке или в сопроводительной документации указывает на то, что по окончании срока службы изделие не должно выбрасываться с другими бытовыми отходами.
Наличие обозначений химических элементов Hg, Cd и Pb означает, что аккумулятор содержит ртуть, кадмий или свинец, количество которых превышает эталонный уровень, определенный в Директиве ЕС 2006/66. Неправильная утилизация аккумуляторов может привести к нанесению вреда здоровью человека или окружающей среде.
Чтобы защитить природные ресурсы и обеспечить повторное использование материалов, пожалуйста не выбрасывайте аккумуляторы с другими отходами, а сдавайте их на переработку в местную бесплатную службу приема аккумуляторов.

Português

Eliminação Correcta Deste Produto
(Resíduos de Equipamentos Eléctricos e Electrónicos)
(Aplicável a países cujos sistemas de recolha sejam separados)
Esta marca apresentada no produto, nos acessórios ou na literatura – indica que o produto e os seus acessórios electrónicos não deverão ser eliminados juntamente com os resíduos domésticos no final do seu período de vida útil. Para impedir danos ao ambiente ou à saúde humana causados pela eliminação incontrolada de resíduos, deverá separar estes equipamentos de outros tipos de resíduos e reciclá-los de forma responsável, para promover uma reutilização sustentável dos recursos materiais.
Os utilizadores domésticos deverão contactar o estabelecimento onde adquiriram este produto ou as entidades oficiais locais para obterem informações sobre onde e de que forma podem entregar estes equipamentos para permitir efectuar uma reciclagem segura em termos ambientais.
Os utilizadores profissionais deverão contactar o seu fornecedor e consultar os termos e condições do contrato de compra. Este produto e os seus acessórios electrónicos não deverão ser misturados com outros resíduos comerciais para eliminação.

(Eliminação correcta das baterias existentes neste produto)
(Aplicável a países cujos sistemas de recolha sejam separados)
Esta marca, apresentada na bateria, manual ou embalagem, indica que as baterias existentes neste produto não devem ser eliminadas juntamente com os resíduos domésticos indiferenciados no final do seu período de vida útil. Onde existentes, os símbolos químicos Hg, Cd ou Pb indicam que a bateria contém mercúrio, cádmio ou chumbo acima dos níveis de referência indicados na Directiva CE 2006/66. Se as baterias não forem correctamente eliminadas, estas substâncias poderão ser prejudiciais para a saúde humana ou para o meio ambiente.
Para proteger os recursos naturais e promover a reutilização dos materiais, separe as baterias dos outros tipos de resíduos e recicle-as através do sistema gratuito de recolha local de baterias.

Slovenčina

Správna likvidácia tohoto výrobku
(Elektrotechnický a elektronický odpad)
(Platí v krajinách so zavedeným separovaným zberom)
Toto označenie na výrobku, príslušenstve alebo v sprievodnej brožúre hovorí, že po skončení životnosti by produkt ani jeho elektronické príslušenstvo nemali byť likvidované s ostatným domovým odpadom.
Prípadnému poškodeniu životného prostredia alebo ľudského zdravia môžete predísť tým, že budete tieto výrobky oddeľovať od ostatného odpadu a vrátite ich na recykláciu. Používatelia v domácnostiach by pre podrobné informácie, ako ekologicky bezpečne naložiť s týmito výrobkami, mali kontaktovať buď predajcu, ktorý im ich predal, alebo príslušný úrad v mieste ich bydliska.
Priemyselní používatelia by mali kontaktovať svojho dodávateľa a preveriť si podmienky kúpnej zmluvy.

Tento výrobok a ani jeho elektronické príslušenstvo by nemali byť likvidované spolu s ostatným priemyselným odpadom.

(Ustrezno odstranjevanje baterij v tem izdelku)

(velja za države z ločenimi sistemi zbiranja)
Ta oznaka na bateriji, v navodilih ali na embalaži pomeni, da baterij v tem izdelku ob izteku njihove življenjske dobe ni dovoljeno odstraniti skupaj z ostalimi gospodinjskimi odpadki. Oznake za kemijske elemente Hg, Cd ali Pb pomenijo, da baterija vsebuje živo srebro, kadmij ali svinec v količinah, ki presegajo referenčne nivoje v direktivi ES 2006/66. Če baterije niso ustrezno odstranjene, lahko tovrstne snovi škodujejo ljudi oziroma okolju.
Da bi zaščitili naravne vire in vzpodbujali ponovno uporabo materialov, baterije ločite od ostalih odpadkov in jih oddajte na predvidenih lokalnih zbirnih reciklažnih mestih.

Svenska

Korrekt avfallshantering av produkten (elektriska och elektroniska produkter)

(Gäller i länder med separata insamlingssystem)
Denna symbol på produkten, tillbehören och i manualen anger att produkten och de elektroniska tillbehören inte bör sorteras tillsammans med annat hushållsavfall när de kasseras. Dessa föremål bör hanteras separat för ändamålsenlig återvinning av beståndsdelarna för att förhindra fara för hälsa och miljö.
Hushållsanvändare bör kontakta återförsäljaren som sålt produkten eller kommunen för vidare information om var och hur produkten och tillbehören kan återvinnas på ett miljösäkert sätt.
Företagsanvändare bör kontakta leverantören samt verifiera angivna villkor i köpekontraktet. Produkten och de elektroniska tillbehören bör inte hanteras tillsammans med annat kommersiellt avfall.

(Korrekt avfallshantering av batterierna i produkten)

(Gäller i länder med separata insamlingssystem)
Denna symbol på batteriet, i manualen eller på förpackningen anger att batterierna i denna produkt inte bör kastas tillsammans med annat hushållsavfall. De kemiska symbolerna Hg, Cd eller Pb visar i förekommande fall att batterierna innehåller kvicksilver, kadmium eller bly i mängder överstigande de gränsvärden som anges i EU-direktivet 2006/66/EG. Om batterierna inte kastas på ett ansvarsfullt sätt kan dessa substanser utgöra en fara för hälsa eller miljö.
Hjälp till att skydda miljön och bidra till materialåtervinning genom att sortera
batterierna separat från annat avfall och lämna in dem på en återvinningsstation.

Netherlands

Correcte verwijdering van dit product (elektrische & elektronische afvalapparatuur)

(Van toepassing in landen waar afval gescheiden wordt ingezameld)
Dit merkteken op het product, de accessoires of het informatiemateriaal duidt erop dat het product en zijn elektronische accessoires niet met ander huishoudelijk afval verwijderd mogen worden aan het einde van hun gebruiksduur. Om mogelijke schade aan het milieu of de menselijke gezondheid door ongecontroleerde afvalverwijdering te voorkomen, moet u deze artikelen van andere soorten afval scheiden en op een verantwoorde manier recyclen, zodat het duurzame hergebruik van materiaalbronnen wordt bevorderd.
Huishoudelijke gebruikers moeten contact opnemen met de winkel waar ze dit product hebben gekocht of met de gemeente waar ze wonen om te vernemen waar en hoe ze deze artikelen milieuvriendelijk kunnen laten recyclen.
Zakelijke gebruikers moeten contact opnemen met hun leverancier en de algemene voorwaarden van de koopovereenkomst nalezen. Dit product en zijn elektronische accessoires mogen niet met ander bedrijfsafval voor verwijdering worden gemengd.

(Correcte behandeling van een gebruikte accu uit dit product)

(Van toepassing in landen waar afval gescheiden wordt ingezameld)
Dit merkteken op de accu, handleiding of verpakking geeft aan dat de accu in dit product aan het einde van de levensduur niet samen met ander huishoudelijk afval mag worden weggegooid. De chemische symbolen Hg, Cd of Pb geven aan dat het kwik-, cadmiumof loodgehalte in de accu hoger is dan de referentieniveaus in de Richtlijn 2006/66/EC. Indien de gebruikte accu niet op de juiste wijze wordt behandeld, kunnen deze stoffen schadelijk zijn voor de gezondheid van mensen of het milieu.
Ter bescherming van de natuurlijke hulpbronnen en ter bevordering van het hergebruik van materialen, verzoeken wij u afgedankte accu's en batterijen te scheiden van andere soorten afval en voor recycling aan te bieden bij het gratis inzamelingssysteem voor accu's en batterijen in uw omgeving.

Türkçe

Bu Ürünün Doğru Şekilde Atılması (Atık Elektrikli ve Elektronik Cihazlar)

(Ayrı toplama sistemlerine sahip ülkeler içindir)
Ürünün, aksesuarların veya ilgili belgelerin üzerinde bulunan bu işaret, ürünün ve elektronik aksesuarlarının kullanım ömrü sonunda diğer ev atıklarıyla birlikte atılmaması gerektiğini belirtir. Atıkların kontrolsüz olarak imha edilmesinin çevre ve insan sağlığı üzerindeki zararlı etkisini engellemek için lütfen bunu diğer atık türlerinden ayırın ve malzeme kaynaklarının sürdürülebilir şekilde yeniden kullanılabilmesi için geri dönüştürülmesini sağlayın.
Ev kullanıcıları, bu ürünü çevresel açıdan güvenli bir geri dönüştürme işlemi için nereye ve nasıl ulaştıracakları hakkında ayrıntılı bilgi için ürünü satın aldıkları bayi ile veya yerel resmi makamla irtibat kurmalıdır.
İş kullanıcıları tedarikçileri ile irtibat kurup satın alma sözleşmesinin hüküm ve koşullarına bakmalıdır. Bu ürün ve ürünün elektronik aksesuarları, imha için diğer ticari atıklarla karıştırılmamalıdır.

(Bu üründeki pillerin doğru atılması)

(Ayrı toplama sistemlerine sahip ülkeler içindir)
Pildeki, kılavuzdaki veya ambalajdaki bu işaret bu üründeki pillerin kullanım ömürlerinin sonunda diğer ev atıkları ile birlikte atılmaması gerektiğini belirtir. Hg, Cd veya Pb kimyasal sembolleri pilin EC Yönetmeliği 2006/66'da belirtilen referans değerlerin üstünde civa, kadmiyum veya kurşun içerdiğini gösterir. Piller düzgün atılmazsa, bu maddeler insan sağlığına veya ortama zarar verebilir.
Doğal kaynakları korumak ve malzemelerin yeniden kullanılmasını özendirmek için pilleri diğer atık türlerinden ayırıp bölgenizdeki ücretsiz pil iade sistemiyle geri dönüştürülmesini sağlayın.

Norsk

Korrekt avhending av dette produktet (Avfall fra elektrisk og elektronisk utstyr)

(Gjelder i land med avfallssortering)
Denne merkingen som vises på produktet, dets tilbehør eller dokumentasjon, indikerer at produktet eller det elektroniske tilbehøret ikke skal kastes sammen med annet husholdningsavfall ved slutten av levetiden. For å hindre potensiell skade på miljøet eller helseskader grunnet ukontrollert avfallsavhending ber vi om at dette avfallet holdes adskilt fra andre typer avfall og resirkuleres på ansvarlig måte for å fremme bærekraftig gjenbruk av materielle ressurser.
Private forbrukere bør kontakte enten forhandleren de kjøpte produktet av, eller lokale myndigheter for detaljer om hvor og hvordan disse artiklene kan resirkuleres på en miljøvennlig måte.
Forretningsbrukere bør kontakte sin leverandør og undersøke vilkårene i kjøpskontrakten. Dette produktet og det elektroniske tilbehøret skal ikke blandes med annet kommersielt avfall som skal kastes.

(Korrekt avhending av batterier i dette produktet)

(Gjelder i land med avfallssortering)
Denne merkingen på batteriet, håndboken eller emballasjen angir at batteriene i dette produktet ikke skal kastes sammen med annet husholdningsavfall ved slutten av sin levetid. Der det er merket, angir de kjemiske symbolene Hg, Cd eller Pb at batteriet inneholder kvikksølv, kadmium eller bly over referansenivåene i EU-direktiv 2006/66. Hvis batteriene ikke avhendes på riktig måte, kan disse stoffene skade menneskers helse eller miljøet.
For å beskytte naturressursene og for å fremme gjenbruk av materialer ber vi deg holde batterier adskilt fra andre typer avfall og resirkulere dem ved å levere dem på din lokale mottaksstasjon.

Română

Cum se elimină corect acest produs (Deşeuri de echipamente electrice şi electronice)

(Aplicabil în ţări cu sisteme de colectare separate)
Acest simbol de pe produs, accesorii şi documentaţie indică faptul că produsul şi accesoriile sale electronice nu trebuie eliminate împreună cu alte deşeuri menajere la finalul duratei lor de utilizare. Dat fiind că eliminarea necontrolată a deşeurilor poate dăuna mediului înconjurător sau sănătăţii umane, vă rugăm să separaţi aceste articole de alte tipuri de deşeuri şi să le reciclaţi în mod responsabil, promovând astfel reutilizarea durabilă a resurselor materiale. Utilizatorii casnici trebuie să-l contacteze pe distribuitorul care le-a vândut produsul sau să se intereseze la autorităţile locale unde şi cum pot să ducă aceste articole pentru a fi reciclate în mod ecologic.
Utilizatorii comerciali trebuie să-şi contacteze furnizorul şi să consulte termenii şi condiţiile din contractul de achiziţie. Acest produs şi accesoriile sale electronice nu trebuie eliminate împreună cu alte deşeuri comerciale.

(Dispoziţii privind eliminarea corectă a bateriilor acestui produs)

(Aplicabil în ţări cu sisteme de colectare separate)
Acest marcaj de pe baterie, de pe manualul de utilizare sau de pe ambalaj indică faptul că bateriile acestui produs nu trebuie eliminate împreună cu alte deşeuri menajere la sfârşitul ciclului lor de viaţă. Dacă sunt marcate, simbolurile chimice Hg, Cd sau Pb indică faptul că bateria conţine mercur, cadmiu sau plumb peste nivelurile de referinţă prevăzute în Directiva CE 2006/66. În cazul în care bateriile nu sunt eliminate corespunzător, aceste substanţe pot fi dăunătoare pentru sănătatea omului sau pentru mediu.
În vederea protejării resurselor naturale şi a promovării refolosirii materialelor, vă rugăm să separaţi bateriile de celelalte tipuri de deşeuri şi să le reciclaţi prin intermediul sistemului gratuit de returnare a bateriilor la nivel local.

Srpski

Pravilno odlaganje ovog proizvoda (Odlaganje električne i elektronske opreme)

(Primenjuje su u zemljama sa odvojenim sistemima za prikupljanje otpada)
Ovo obeležje na proizvodu, dodaci ili dokumentacija označavaju to da proizvod i njegovi elektronski dodaci ne bi smeli da se odlažu zajedno sa ostalim otpadom iz domaćinstva, kada im istekne vek trajanja.
Da biste sprečili moguće ugrožavanje čovekove okoline ili ljudskog zdravlja usled nekontrolisanog odlaganja, odvojite ove proizvode od ostalog otpada i odgovorno da recikliraite kako biste promovisali trajnu ponovnu upotrebu materijalnih resursa.
Kućni korisnici treba da se obrate prodavcu kod koga su kupili ovaj proizvod ili lokalnoj državnoj ustanovi kako bi se upoznali sa detaljima o mestu i načinu na koji mogu da izvrše recikliranje ovih proizvoda koje će biti bezbedno po čovekovu okolinu. Poslovni korisnici treba da se obrate dobavljaču i provere uslove i odredbe ugovora o kupovini. Ovaj proizvod i njegovi elektronski.

[Ispravno odlaganje baterija za ovaj uređaj]

(Primenjuje su u zemljama sa odvojenim sistemima za prikupljanje otpada)
Ova oznaka na bateriji, priručniku ili na pakovanju znači da baterija u ovom proizvodu ne sme da se odloži sa ostalim otpadom iz domaćinstva, kada prestane da radi. Tamo gde postoje sledeće oznake hemijskih elemenata Hg, Cd ili Pb, to označava da baterija sadrži živu, kadmijum ili olovo u količinama iznad nivoa dozvoljenog prema direktivi EC Directive 2006/66. Ukoliko se baterije ne odlože na pravilan način, ove supstance mogu biti štetne po zdravlje ili po životnu okolinu.
Da biste zaštitili prirodna bogatstva i da biste promovisali ponovnu upotrebu recikliranog materijala, odvojite baterije od ostalog otpada I recikliraite ih pomoću svog lokalnog sistema za reciklažu baterija.

Ukrainian

Правильна утилізація виробу (Відходи електричного та електронного обладнання)

(Стосується країн, в яких запроваджено системи розподіленої утилізації)
Ця позначка на виробі, аксесуарах або в документації до них вказує, що виріб, а також відповідні електронні аксесуари не можна викидати разом із побутовим сміттям після завершення терміну експлуатації. Щоб запобігти можливій шкоді довкіллю або здоров'ю людини через неконтрольовану утилізацію, утилізуйте це обладнання окремо від інших видів відходів, віддаючи його на переробку та уможливлюючи таким чином
повторне використання матеріальних ресурсів.
Фізичні особи можуть звернутися до продавця, у якого було придбано виріб, або до місцевого урядового закладу, щоб отримати відомості про місця та способи нешкідливої для довкілля вторинної переробки виробу.
Корпоративним користувачам слід звернутися до свого постачальника та перевірити правила й умови договору про придбання. Цей виріб потрібно утилізувати окремо від інших промислових відходів.

(Правила утилізації акумуляторів виробу)

(Стосується країн, в яких запроваджено системи розподіленої утилізації)
Позначка на акумуляторі, посібнику користувача або упаковці означає, що акумулятор цього виробу не можна викидати разом з іншим побутовим сміттям після завершення терміну експлуатації. Хімічні символи Hg, Cd або Pb означають, що кількість наявної в акумуляторі ртуті, кадмію або свинця перевищує контрольний рівень, зазначений у Директиві ЄС 2006/66. Занеправильної утилізації акумуляторів ці речовини можуть завдати шкодиздоров'ю людей або довкіллю.
Для захисту природних ресурсів і повторного використання матеріалів утилізуйте акумулятори окремо від інших типів відходів і віддавайте їх на переробку представникам місцевої системи повернення акумуляторів.

Eesti

Õige viis toote kasutuselt kõrvaldamiseks (elektriliste ja elektrooniliste seadmete jäätmed)

(Kehtib riikides, kus jäätmed kogutakse sorteeritult)
Selline tähistus tootel või selle tarvikutel või dokumentidel näitab, et toodet ega selle elektroonilisi tarvikuid ei tohi kasutusaja lõppemisel käidelda koos muude olmejäätmetega. Selleks et vältida jäätmete kontrollimatu käitlemisega seotud võimaliku kahju tekitamist keskkonnale või inimeste tervisele ning edendada materiaalsete vahendite säästvat taaskasutust, eraldage need esemed muudest jäätmetest ja suunake need vastutustundlikult taasringlusse.
Kodukasutajad saavad teavet nende esemete keskkonnaohutu taaskasutamise kohta kas toote müüjalt või keskkonnaametist.
Firmad peaksid võtma ühendust tarnijaga ning kontrollima ostulepingu tingimusi ja sätteid. Toodet ega selle elektroonilisi tarvikuid ei tohi panna muude hävitamiseks mõeldud kaubandusjäätmete hulka.

(Õige viis toote akude kasutusest kõrvaldamiseks)

(Kehtib riikides, kus jäätmed kogutakse sorteeritult)
Selline tähistus akul, dokumentidel või pakendil näitab, et toote akusid ei tohi kasutusaja lõppemisel käidelda koos muude olmejäätmetega. Eemelised elemendid Hg, Cd, või Pb näitavad, et aku elavhõbeda, kaadmiumi või plii sisaldus on EÜ direktiivi 2006/66 sihttasemest suurem. Kui akusid ei käidelda õigel viisil, võib nende sisu põhjustada tervise-või keskkonnakahjustusi.
Selleks, et kaitsta loodusvarasid ja edendada materjalide taaskasutamist, eraldage akud muudest jäätmetest ja suunake need taaskasutusse kohaliku, tasuta teenusena pakutava akude tagastussüsteemi abil.

Казақ

Осы мониторды дұрыс тастау (қоқыс электр және электрондық жабдықтар)

(Бөлек жинау жүйелері бар елдерде қол жетімді)
Монитордағы, керек-жарақтардағы немесе әдебиеттегі бұл белгі монитор және оның электрондық керек-жарақтарын жұмыс мерзімінің соңында басқа үй қоқысымен бірге тастамау керек екенін білдіреді. Басқарылмайтын қоқысты тастудан қоршаған ортаға немесе адам денсаулығына мүмкін зиянды болдырмау үшін материалдық ресурстардың қоршаған ортаға зиянсыз қайта пайдаланылуын ынталандыру үшін бұл заттарды басқа қоқыс түрлерінен бөліңіз және жауапкершілікпен тастаңыз. Үй
пайдаланушылары осы заттарды қоршаған ортаға қауіпсіз қайта пайдалану үшін қайда және қалай апара алатынын туралы мәліметтер алу үшін осы өнімді сатып алған сатушыға немесе жергілікті мекемеге хабарласу керек.
Өнеркәсіптік тұтынушылар жеткізушіге хабарласуы және сатып алу келісімінің шарттарын тексеруі керек. Бұл мониторды және оның электрондық керек-жарақтарын тастау кезінде басқа пайдаланылған орамның қалдықтарымен араластырмау керек.

(Осы өнімдегі батареяларды дұрыс тастау)

(Бөлек жинау жүйелері бар елдерде қол жетімді)
Батареяда, нұсқаулықта немесе қаптамада көрсетілген бұл белгі осы өнімдегі батареялар қызметі аяқталғаннан кейін өзге үй қалдықтарымен бірге тастатпауы тиіс екенін көрсетеді. Белгі тұрса, Hg, Cd немесе Pb химиялық таңбалары батареядағы сынап, кадмий немесе қорғасын мөлшері 2006/66 ЕО директивасында көрсетілген деңгейлерден жоғары екенін білдіреді.
Батареяларды тиісті түрде тастамаса, бұл заттар адам денсаулығына немесе қоршаған ортаға зардап тигізуі мүмкін.
Табиғи ресурстарды қорғау және материалдардың қайта пайдалануын ынталандыру үшін, батареяларды өзге қалдықтардан тыс ұстап, жергілікті батареяларды қайтару жүйесі арқылы қайта өңдеңіз.

Icelandic

Rétt förgun vörunnar (notaður raf- og rafeindabúnaður)

(Á við í löndum sem eru með sorpflokkunarkerfi)
Þessi merking á vörunni, fylgihlutum eða handbók gefur til kynna að ekki skuli farga vörunni eða rafrænum fylgihlutum hennar með öðru heimilissorpi við lok endingartíma þeirra. Til að koma í veg fyrir hugsanlegan skaða á umhverfinu eða heilsu manna vegna eftirlitslausrar förgunar úrgangs skal flokka þessar vörur aðskilið frá öðrum úrgangi og endurvinna þær á ábyrgan hátt til að vinna að sjálfbærri endurvinnslu á hráefnum.
Einstaklingar skulu hafa samband við söluaðilann þar sem varan var keypt eða yfirvöld á hverjum stað til að fá upplýsingar um hvar og hvernig skila má vörunum til endurvinnslu sem ekki skaðar umhverfið.
Notendur hjá fyrirtækjum skulu hafa samband við birginn og kanna skilmála kaupsamningsins. Ekki skal flegja þessari vöru né rafrænum fylgihlutum hennar með öðrum úrgangi.

(Rétt förgun rafhlaða úr þessari vöru)

(Á við í löndum sem eru með sorpflokkunarkerfi)
Þessi merking á rafhlöðunni, handbók eða umbúðum gefur til kynna að ekki skuli farga rafhlöðunum úr þessari vöru með öðru heimilissorpi við lok endingartíma þeirra. Ef merkingin inniheldur efnatáknin Hg, Cd eða Pb gefur það til kynna að rafhlaðan innihaldi kvikasilfur, kadmín eða blý yfir viðmiðunarmörkum í tilskipun Evrópusambandsins nr. 2006/66. Ef rafhlöðum er ekki fargað á réttan hátt geta þessi efni valdið skaða á heilsu manna eða umhverfinu.
Til að vernda náttúruauðlindir og stuðla að endurnýtingu efna skaltu vinsamlegast aðskilja rafhlöður frá öðru sorpi og endurvinna þær gegnum ókeypis skilakerfi rafhlaða
á þínum stað.

Latviešu

Izstrādājuma pareiza likvidēšana (Attiecas uz nolietotām elektriskām un elektroniskām ierīcēm)

(Piemērojams valstīs ar atsevišķām savākšanas sistēmām)
Šis uz izstrādājuma un tā piederumiem vai pievienotajā dokumentācijā izvietotais marķējums norāda, ka izstrādājumu un tā elektroniskos piederumus pēc ekspluatācijas laika beigām nedrīkst likvidēt kopā ar citiem sadzīves atkritumiem. Lai nepieļautu atkritumu nekontrolētas likvidēšanas radītu varbūtēju kaitējumu videi un cilvēku veselībai, lūdzam minētās ierīces nošķirt no citiem atkritumiem un disciplinēti nodot pienācīgai pārstrādei, tā sekmējot materiālo resursu atkārtotu izmantošanu.
Lai uzzinātu, kur un kā minētās ierīces iespējams nodot ekoloģiski drošai pārstrādei, mājsaimniecībām jāsazinās ar izstrādājuma pārdevēju vai savu pašvaldību.
Iestādēm un uzņēmumiem jāsazinās ar izstrādājuma piegādātāju un jāiepazīstas ar pirkuma līguma nosacījumiem. Izstrādājumu un tā elektroniskos piederumus nedrīkst nodot likvidēšanai kopā ar citiem iestāžu un uzņēmumu atkritumiem.

(Šī izstrādājuma bateriju pareiza utilizācija)

(Piemērojams valstīs ar atsevišķām savākšanas sistēmām)
Šis marķējums uz baterijas, rokasgrāmatā vai uz iepakojuma norāda, ka šī izstrādājuma bateriju pēc tās kalpošanas laika beigām nedrīkst izmest ar citiem sadzīves atkritumiem. Ja uz baterijas ir atzīmēti ķīmiskie simboli, piem., Hg, Cd vai Pb, tie norāda, ka baterija satur dzīvsudrabu, kadmiju vai svinu, kura saturs ir lielāks par EK Direktīvā 2006/66 minētajiem lielumiem. Ja baterijas tiek nepareizi likvidētas, šīs vielas var radīt kaitējumu cilvēku veselībai vai videi.
Lai aizsargātu dabas resursus un veicinātu materiālu otrreizēju izmantošanu, šķirojiet baterijas atsevišķi no citiem atkritumu veidiem un nododiet tās otrreizējai pārstrādei, izmantojot bateriju vietējo bezmaksas nodošanas sistēmu.

Lietuvių kalba

Tinkamas šio gaminio išmetimas (elektros ir elektroninės įrangos atliekos)

(Valstybėse, kuriose yra atskiros surinkimo sistemos)
Šis ženklas, pateiktas ant gaminio, jo priedų ar dokumentacijoje, nurodo, kad gaminio ir jo elektroninių priedų negalima išmesti kartu su kitomis buitinėmis atliekomis gaminio naudojimo laikui pasibaigus.
Kad būtų išvengta galimos nekontroliuojamo atliekų išmetimo žalos aplinkai arba žmonių sveikatai ir skatinamas aplinką tausojantis antrinių žaliavų panaudojimas, atskirkite šiuos elementus nuo kitų rūšių atliekų ir atiduokite perdirbti.
Informacijos kur ir kaip pristatyti šiuos elementus saugiai perdirbti, privatūs vartotojai turėtų kreiptis į parduotuvę, kurioje šį gaminį pirko, arba į vietos valdžios institucijas.
Verslo vartotojai turėtų kreiptis į savo tiekėją ir peržiūrėti pirkimo sutarties sąlygas. Tvarkant atliekas, šio gaminio ir jo elektroninių priedų negalima maišyti su kitomis pramoninėmis atliekomis.

(Tinkamas šio produkto akumuliatorių išmetimas)

(Valstybėse, kuriose yra atskiros surinkimo sistemos)
Šis ženklas yra pateikiamas ant akumuliatoriaus, jo dokumentacijoje ar ant pakuotės nurodo, kad šio produkto akumuliatorių, pasibaigus jų tarnavimo laikui, negalima išmesti kartu su kitomis buitinėmis atliekomis. Cheminiai simboliai Hg, Cd arba Pb rodo, kad akumuliatoriuje yra gyvsidabrio, kadmio ar švino, kurio kiekis viršija normą, nurodytą ES direktyvoje 2006/66. Jei akumuliatoriai nebus tinkamai išmesti, šios medžiagos gali sukelti žalos žmonių sveikatai ar aplinkai.
Tam, kad būtų apsaugoti gamtos ištekliai ir skatinamas antrinių žaliavų panaudojimas, pašome atskirti akumuliatorių nuo kitų rūšių atliekų ir atiduoti perdirbimui vietinei akumuliatorių surinkimo sistemai.