GRUNDFOS

Název společnosti: Impea s.r.o.
Vypracováno kým: K. Bartáček
Telefon: -
Fax: -
Datum: -

Pozice	*Počet*	*Popis*	*Cena položky*
	1	**UP 15-14 B 80** Výrobní č.: 96433883 Čerpadlo je vybaveno sférickým motorem. Ve srovnání s konenčními motory je sférický motor založen na principu permanentního magnetu. Hydraulická část čerpadla je hermeticky oddělena od statoru sférickým pouzdrem z korozivzdorné oceli. **Charakteristika čerpadla:** * Volně pohyblivý rotor typu "ball rotor" mazaný čerpanou kapalinou. * Vysoce kvalitní materiál ložisek. * Motor může být oddělen od tělesa čerpadla, což umožňuje snadné provedení údržby a případnou výměnu součástí. * Korozně odolné oběžné kolo, Korozivzdorná ocel, EPDM, PPO, PTFE, Grafit. Motor je jednofázový. Nevyžaduje externí motorovou ochranu. **Kapalina:** Rozsah teploty kapaliny: 2 .. 95 °C Teplota kapaliny: 70 °C Hustota: 977.8 kg/m? **Techn.:** Teplotní třída TF: 95 Schval. značky na typovém štítku: VDE,BSI,B,CE **Materiály:** Těleso čerpadla: Mosaz MS 68 Oběžné kolo: Korozivzdorná ocel, EPDM, PPO, PTFE, Grafit **Instalace:** Max. provozní tlak: 10 bar Potrubní přípojka: Rp 1/2 Vzdálenost mazi sacím a výtlačným hrdlem: 80 mm **Elektrické údaje:** Příkon pro otáčkový stupeň 3: 25 W Frekvence el. sítě: 50 Hz Jmenovité napětí: 1 x 230 V Proud - otáčky 3: 0.11 A Velikost kondenzátoru - provoz: 0.6 µF Krytí (IEC 34-5): 42 Třída izolace (IEC 85): F **Jiné:** Čistá hmotnost: 1 kg Hrubá hmotnost: 1.12 kg Přepravní objem: 0.003 m?	Na vyžádání

Pozice	*Počet*	*Popis*	*Cena položky*
	1	**UP 15-14 B 80**	Na vyžádání

Pozn.: obr. výrobku se může lišit od skuteč. výrobku

Výrobní č.: 96433883
Čerpadlo je vybaveno sférickým motorem.
Ve srovnání s konenčními motory je sférický motor založen na principu permanentního magnetu.

Hydraulická část čerpadla je hermeticky oddělena od statoru sférickým pouzdrem z korozivzdorné oceli.

Charakteristika čerpadla:

* Volně pohyblivý rotor typu "ball rotor" mazaný čerpanou kapalinou.
* Vysoce kvalitní materiál ložisek.
* Motor může být oddělen od tělesa čerpadla, což umožňuje snadné provedení údržby a případnou výměnu součástí.
* Korozně odolné oběžné kolo, Korozivzdorná ocel, EPDM, PPO, PTFE, Grafit.

Motor je jednofázový. Nevyžaduje externí motorovou ochranu.

Kapalina:

Rozsah teploty kapaliny:	2 .. 95 °C
Teplota kapaliny:	70 °C
Hustota:	977.8 kg/m?

Techn.:

Teplotní třída TF:	95
Schval. značky na typovém štítku:	VDE,BSI,B,CE

Materiály:

Těleso čerpadla:	Mosaz MS 68
Oběžné kolo:	Korozivzdorná ocel, EPDM, PPO, PTFE, Grafit

Instalace:

Max. provozní tlak:	10 bar
Potrubní přípojka:	Rp 1/2
Vzdálenost mazi sacím a výtlačným hrdlem:	80 mm

Elektrické údaje:

Příkon pro otáčkový stupeň 3:	25 W

Pozice	*Počet*	*Popis*	*Cena položky*
		Frekvence el. sítě: 50 Hz Jmenovité napětí: 1 x 230 V Proud - otáčky 3: 0.11 A Velikost kondenzátoru - provoz: 0.6 µF Krytí (IEC 34-5): 42 Třída izolace (IEC 85): F **Jiné:** Čistá hmotnost: 1 kg Hrubá hmotnost: 1.12 kg Přepravní objem: 0.003 m?	

Název společnosti: Impea s.r.o.
Vypracováno kým: K. Bartáček
Telefon: -
Fax: -
Datum: -

96433883 UP 15-14 B 80 50 Hz

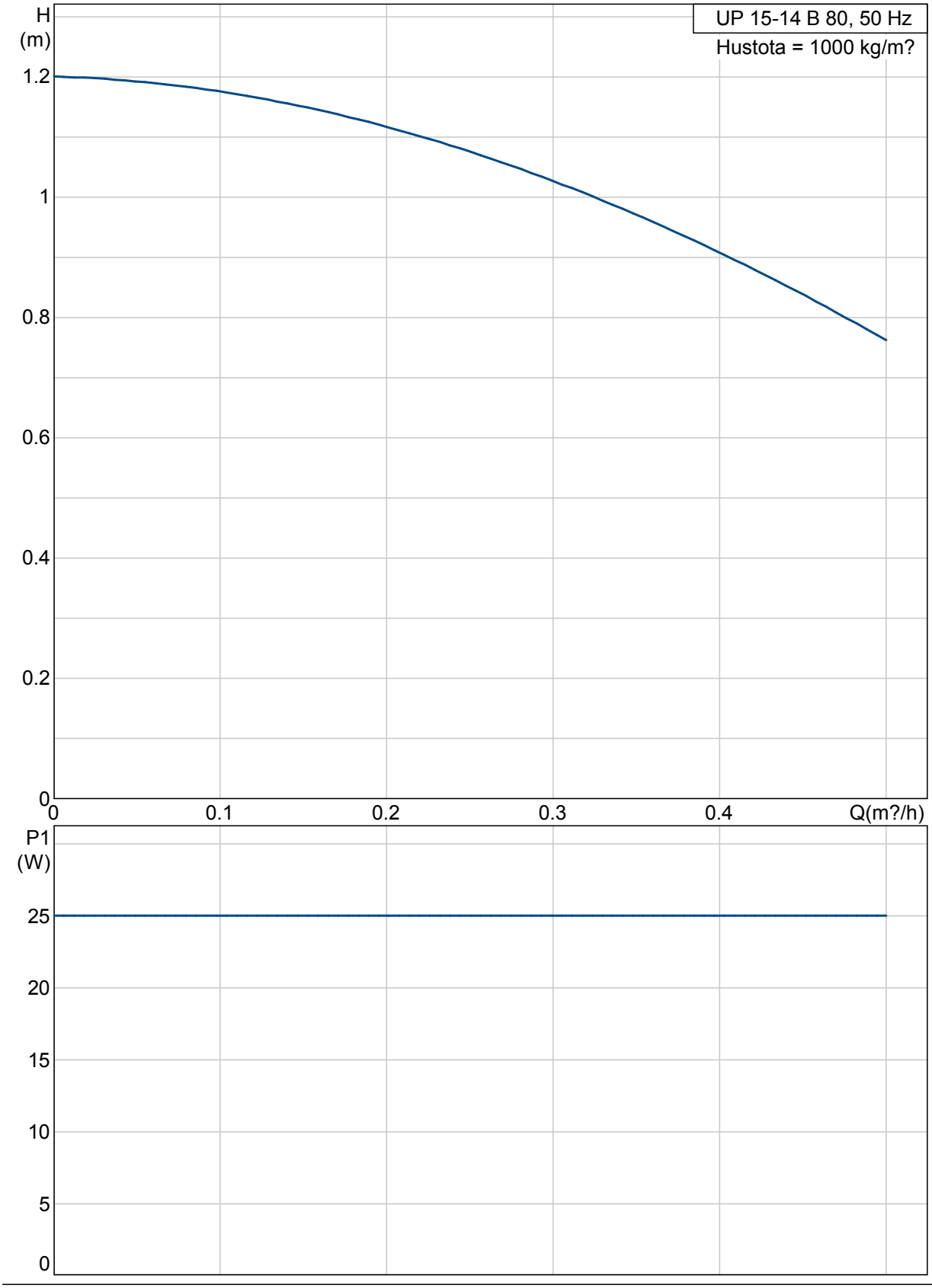

Název společnosti: Impea s.r.o.
Vypracováno kým: K. Bartáček
Telefon: -
Fax: -
Datum: -

Popis	Hodnota
Název výrobku::	UP 15-14 B 80
Číslo výrobku:	96433883
EAN kód::	5700393609549
Techn.:	
Počet otáček:	1
Max. dopravní výška:	14 dm
Teplotní třída TF:	95
Schval. značky na typovém štítku:	VDE,BSI,B,CE
Materiály:	
Těleso čerpadla:	Mosaz MS 68
Oběžné kolo:	Korozivzdorná ocel, EPDM, PPO, PTFE, Grafit
Instalace:	
Max. provozní tlak:	10 bar
Potrubní přípojka:	Rp 1/2
Vzdálenost mazi sacím a výtlačným hrdlem:	80 mm
Kapalina:	
Rozsah teploty kapaliny:	2 .. 95 °C
Teplota kapaliny:	70 °C
Hustota:	977.8 kg/m?
Elektrické údaje:	
Příkon pro otáčkový stupeň 3:	25 W
Frekvence el. sítě:	50 Hz
Jmenovité napětí:	1 x 230 V
Proud - otáčky 3:	0.11 A
Velikost kondenzátoru - provoz:	0.6 µF
Krytí (IEC 34-5):	42
Třída izolace (IEC 85):	F
Motorová ochrana:	Žádný
Teplotní ochrana:	IMP.
Jiné:	
Čistá hmotnost:	1 kg
Hrubá hmotnost:	1.12 kg
Přepravní objem:	0.003 m?

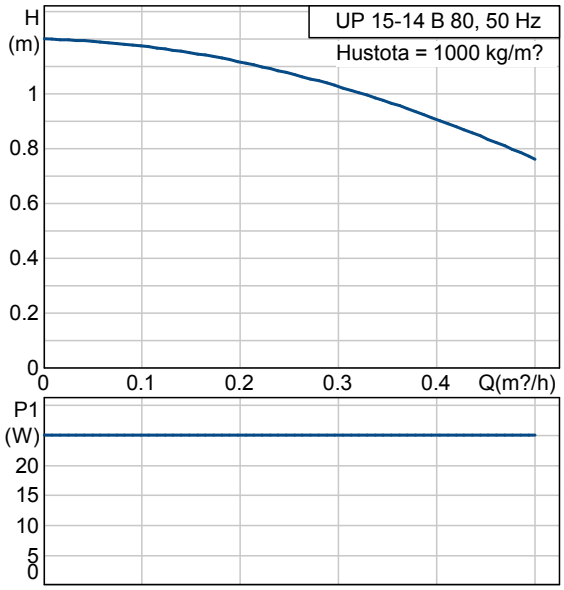

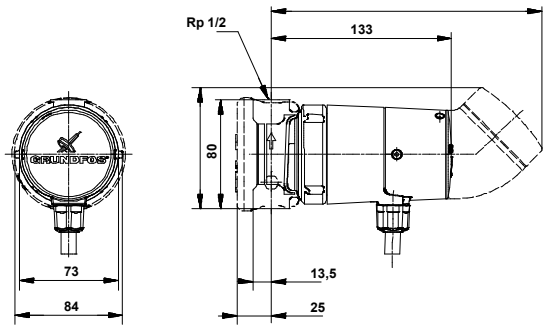

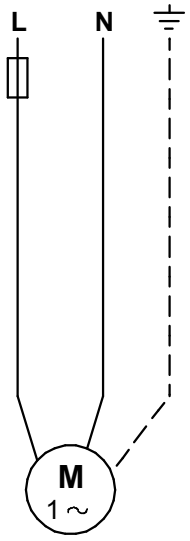

Název společnosti: Impea s.r.o.
Vypracováno kým: K. Bartáček
Telefon: -
Fax: -
Datum: -

96433883 UP 15-14 B 80 50 Hz

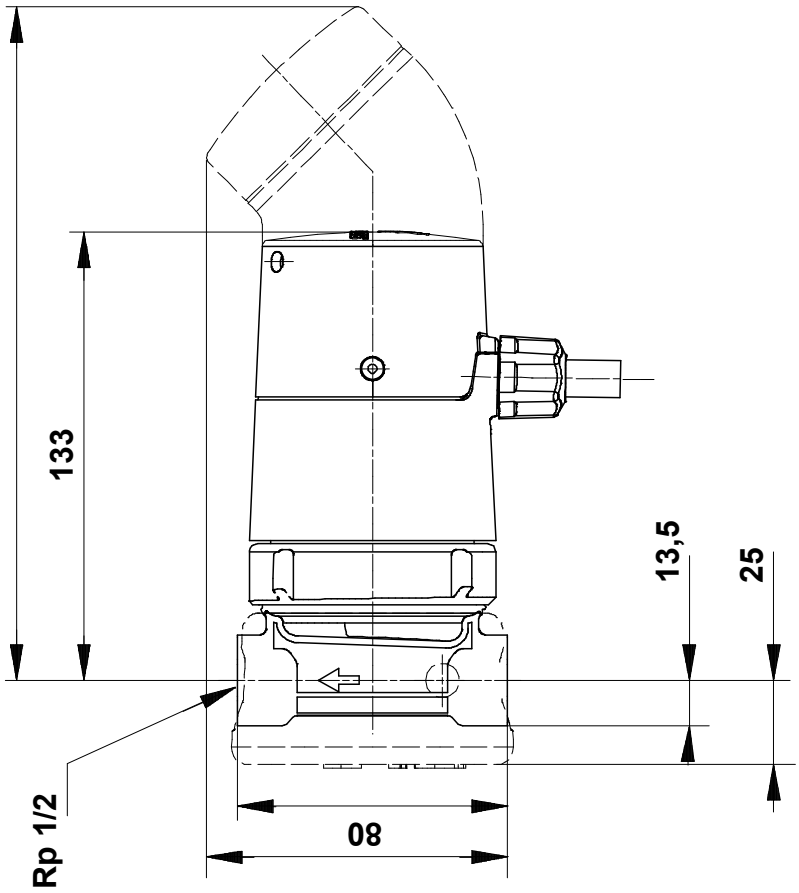

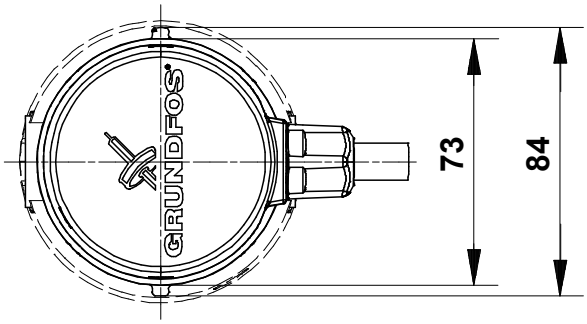

Poznámka! Všechny jednotky musí být v[mm] jestliže není uvedeno jinak.
Poznámka: tento zjednodušený rozměrový náčrtek nezobrazuje všechny detaily.

Název společnosti: Impea s.r.o.
Vypracováno kým: K. Bartáček
Telefon: -
Fax: -
Datum: -

96433883 UP 15-14 B 80 50 Hz

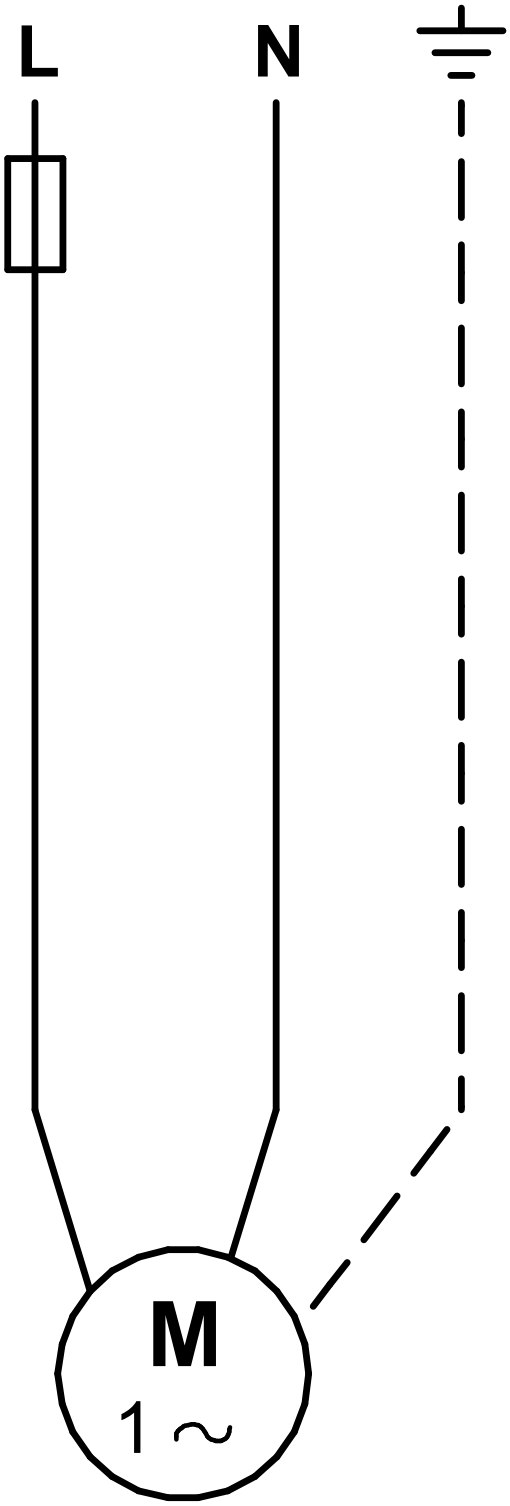

Upozornění! Všechny jednotky jsou v [mm], pokud není uvedeno jinak!